Góra

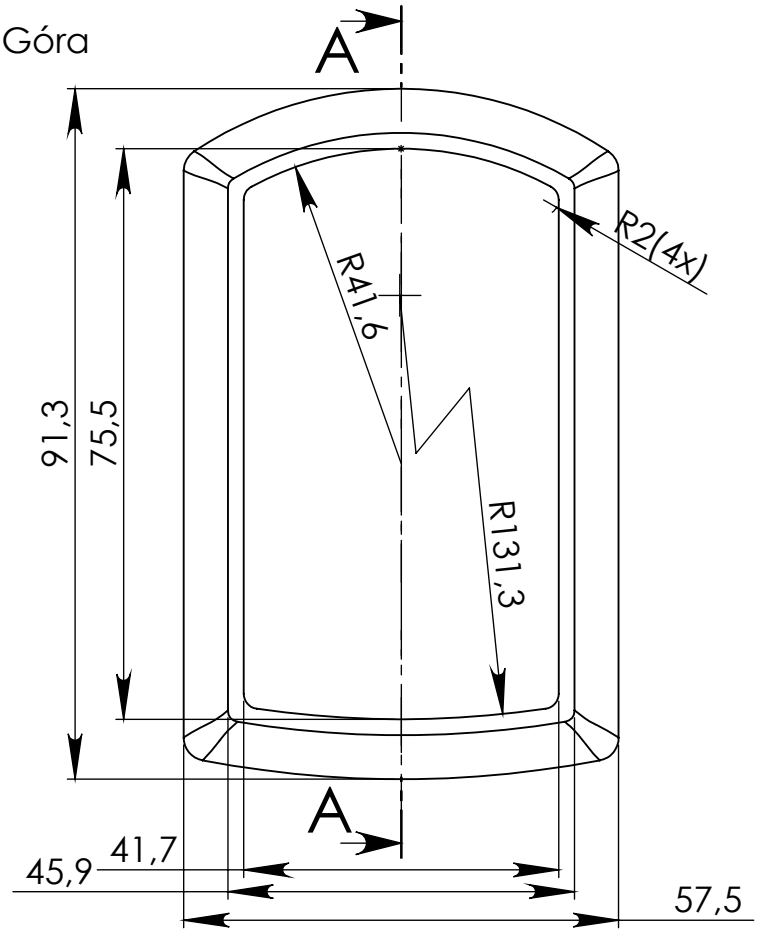

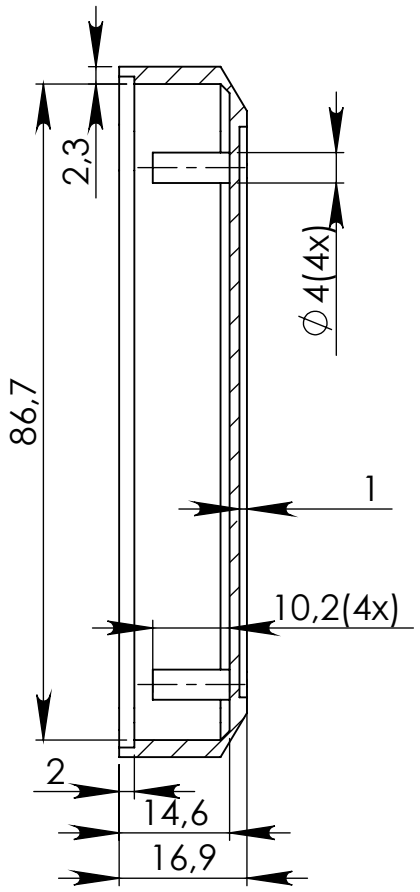

PRZEKRÓJ
A-A

Dół

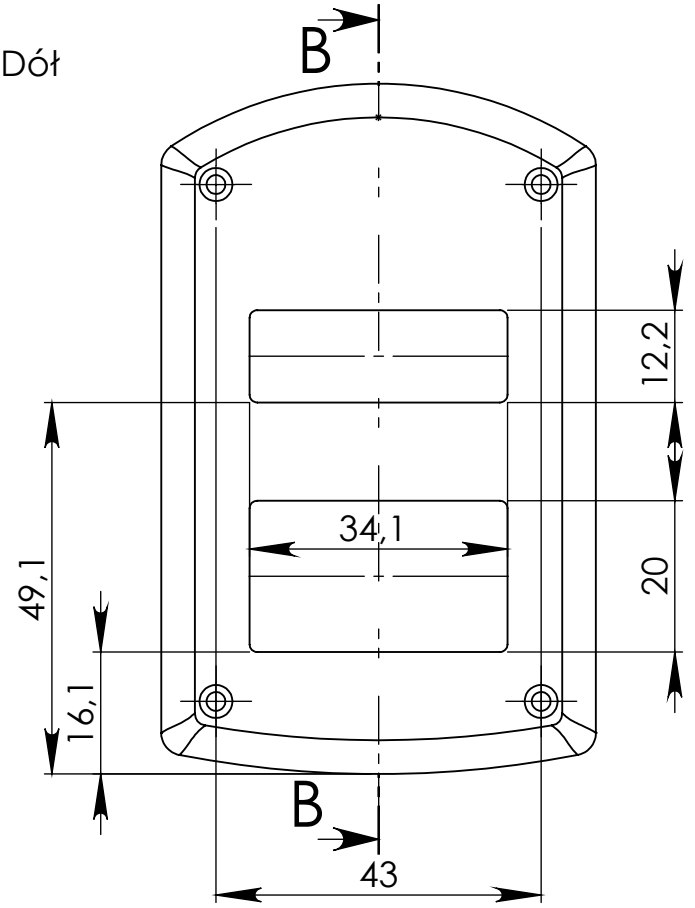

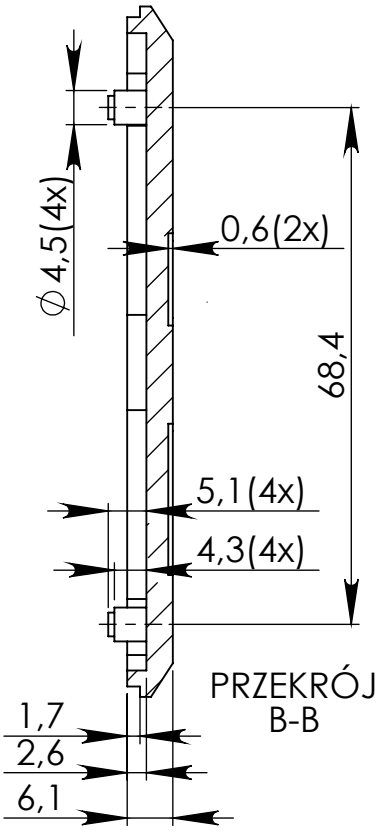

PRZEKRÓJ
B-B

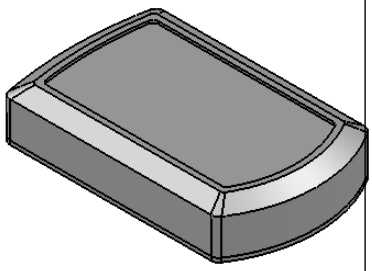

UWAGA: Wymiary w tolerancji ±0,5mm

Elementy składowe:
- obudowa góra,
- obudowa dół,
- 4 wkręty,

Format	Skala
A4	1:1

Nr produktu

KM 100