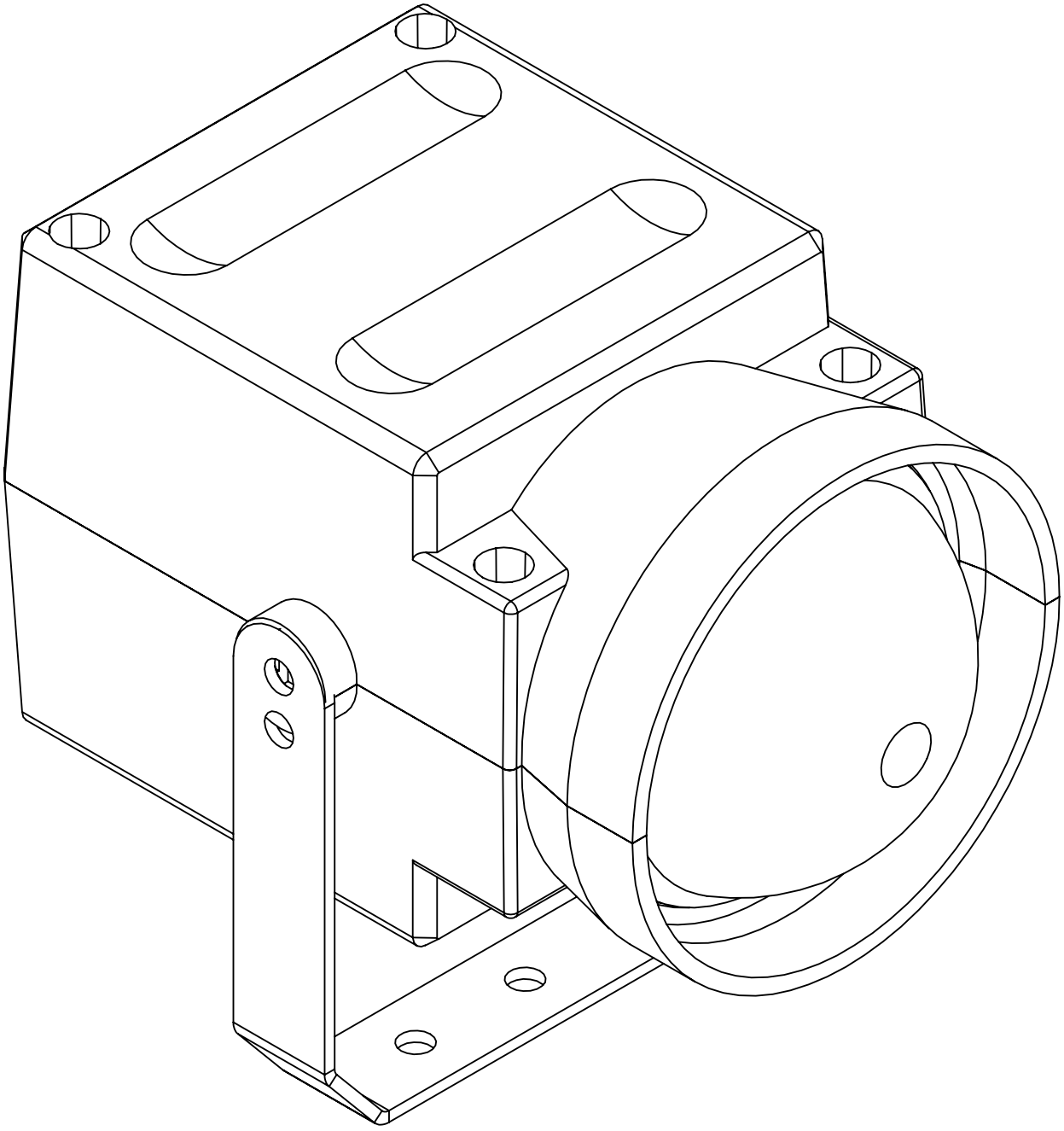

UWAGA: Wymiary w tolerancji ±0,5mm

Format	Skala
A4	1:1
Nr produktu	
KM 95	

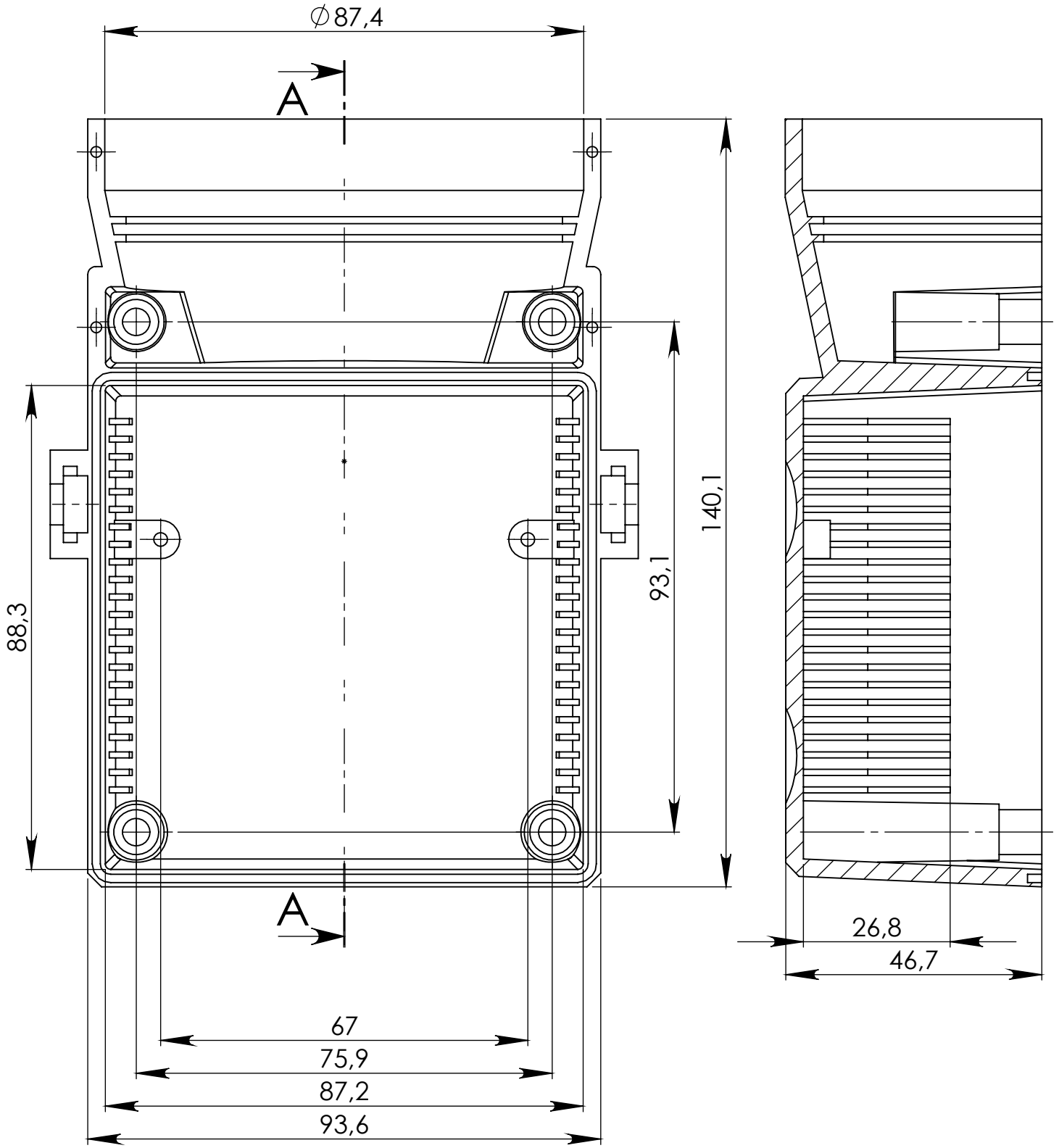

UWAGA: Wymiary w tolerancji ±0,5mm

Elementy składowe:
- obudowa góra,
- obudowa dół,

Format	Skala
A4	1:1

Nr produktu

KM 95 dol str 1

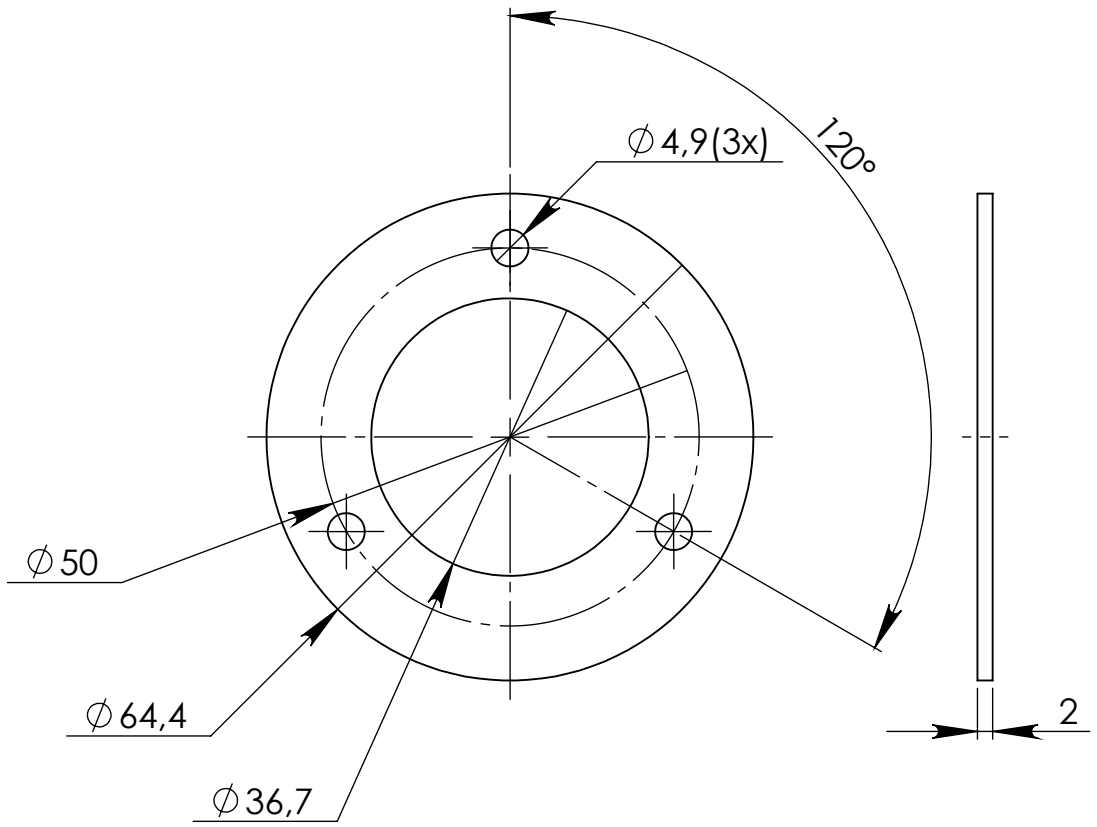

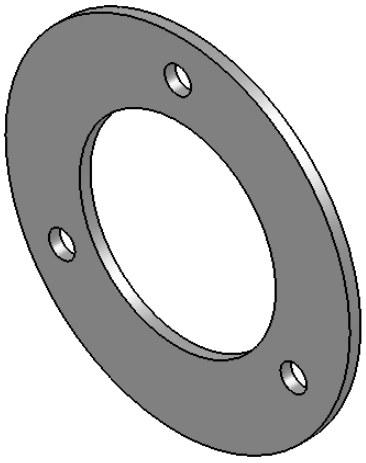

UWAGA: Wymiary w tolerancji ±0,5mm

Format	Skala
A4	1:1

Nr produktu

KM 95 element 1

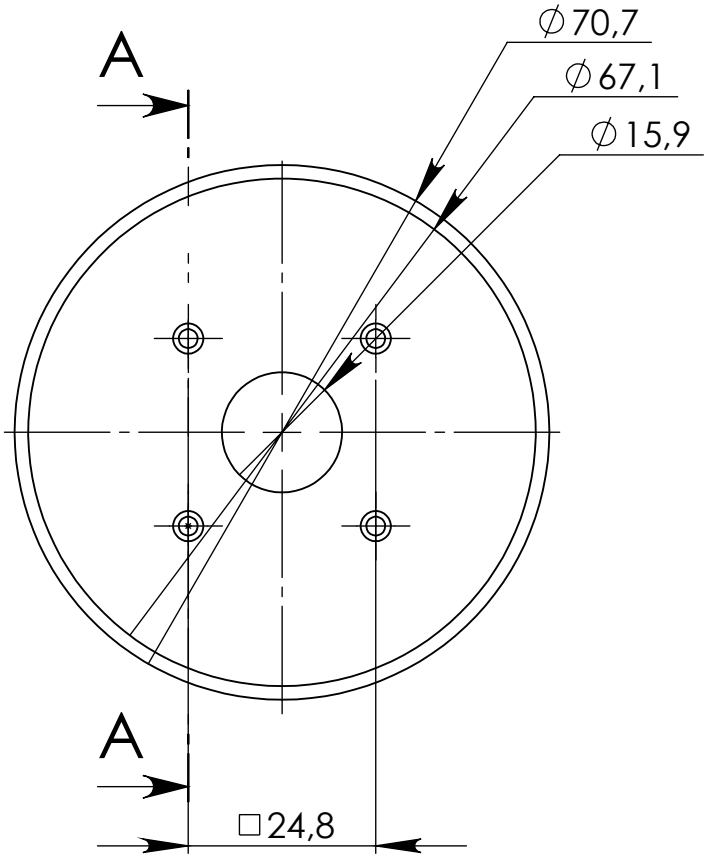

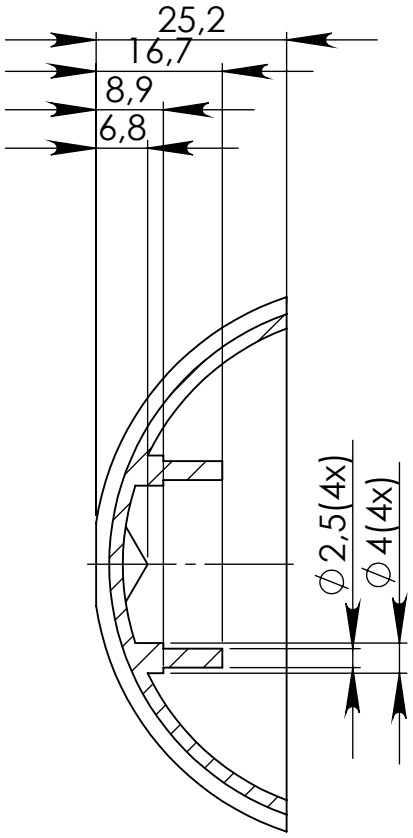

PRZEKRÓJ A-A

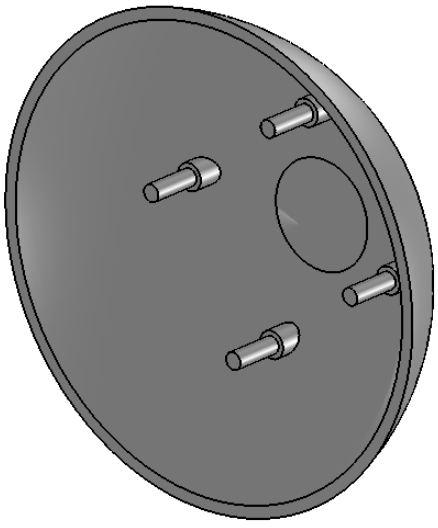

UWAGA: Wymiary w tolerancji ±0,5mm

Format	Skala
A4	1:1

Nr produktu

KM 95 element 2

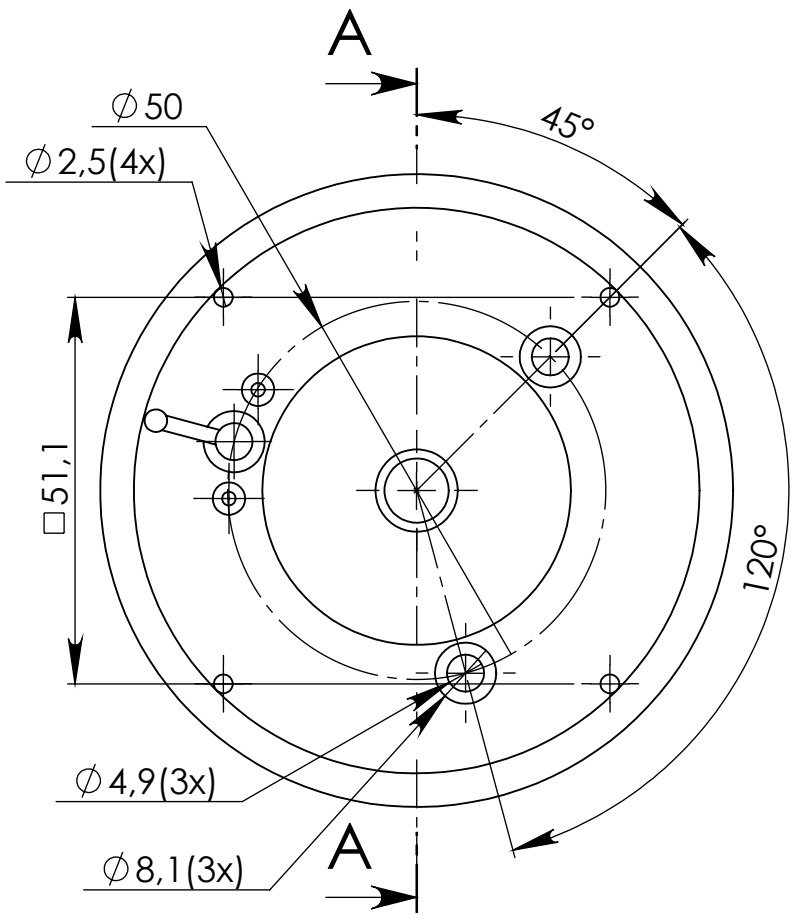

PRZEKRÓJ A-A

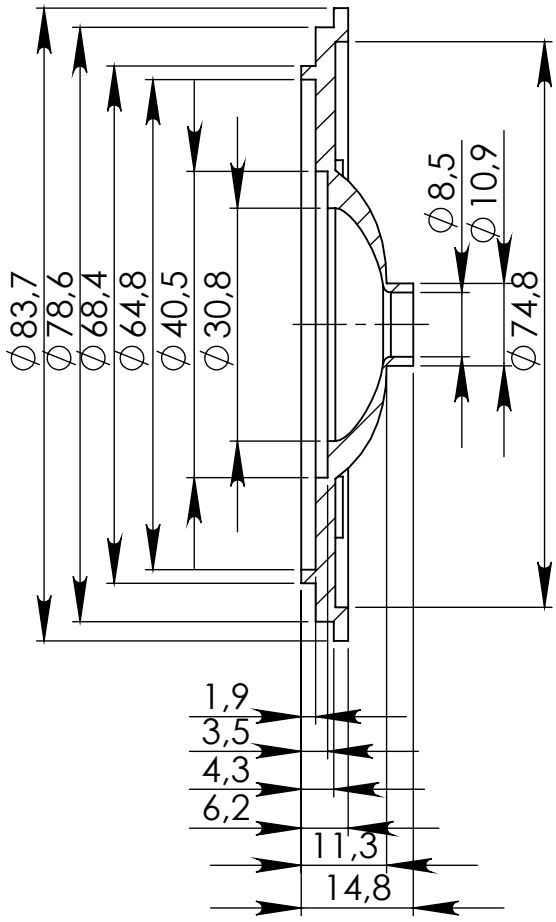

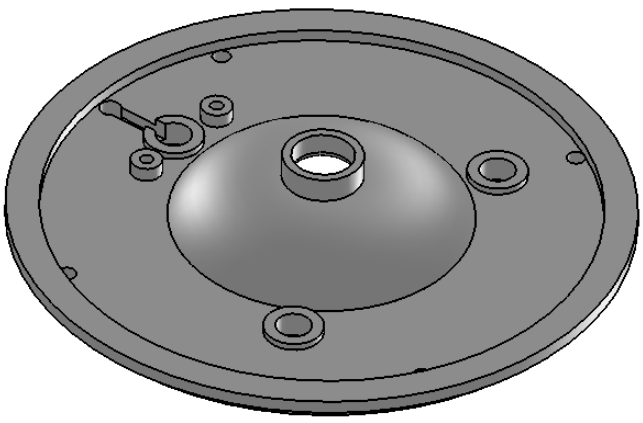

UWAGA: Wymiary w tolerancji ±0,5mm

Format	Skala
A4	1:1

Nr produktu

KM 95 element 3

PRZEKRÓJ A-A

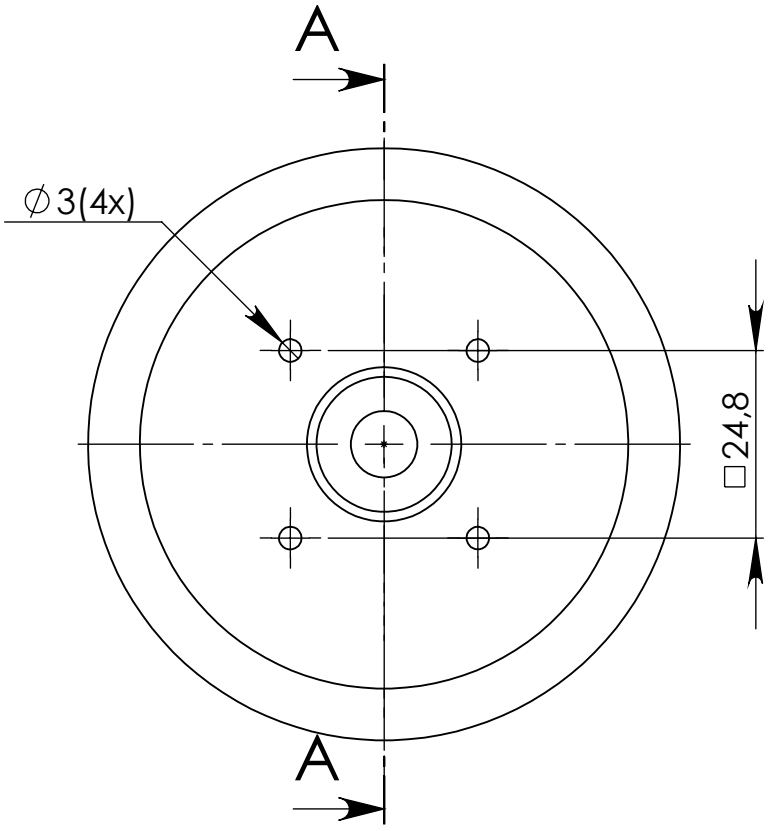

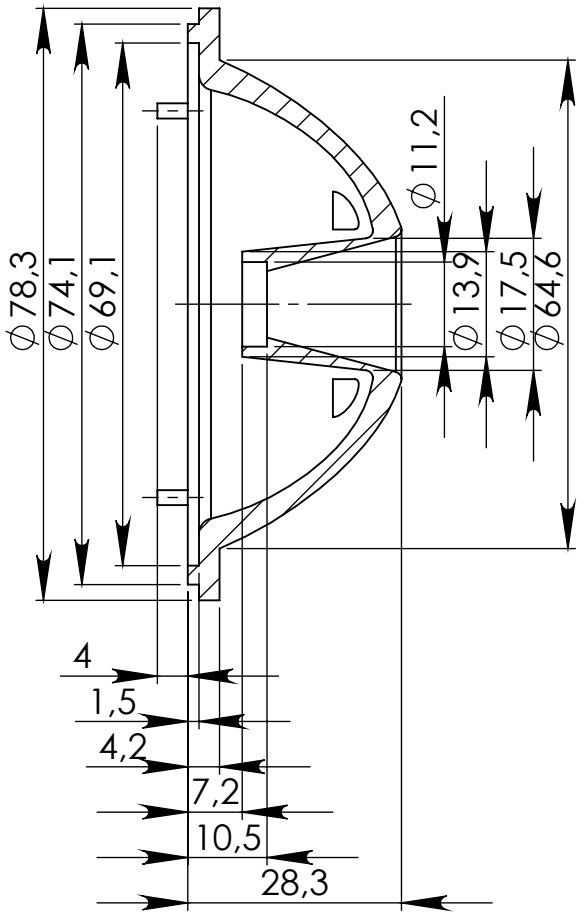

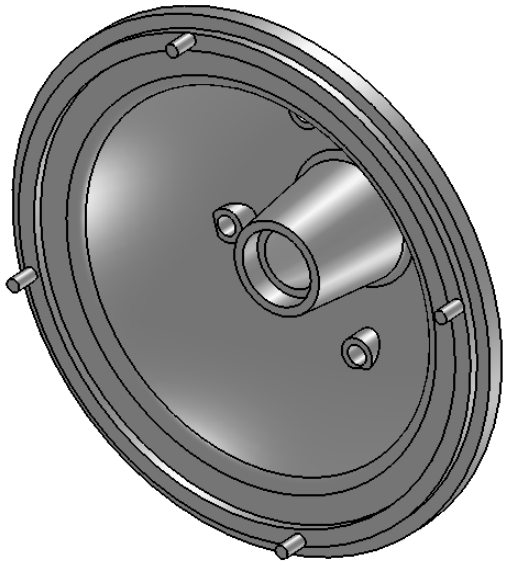

UWAGA: Wymiary w tolerancji ±0,5mm

Format	Skala
A4	1:1

Nr produktu

KM 95 element 4

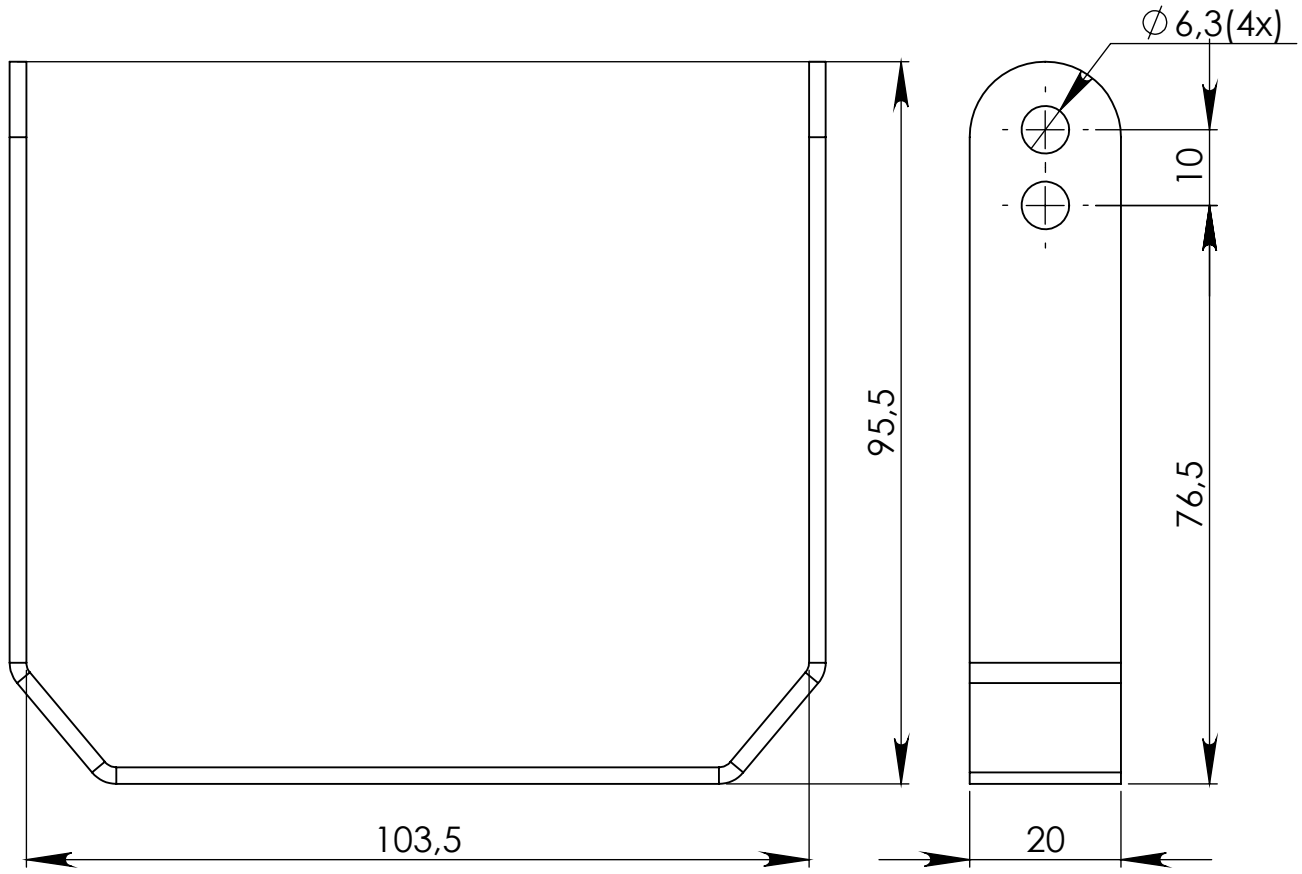

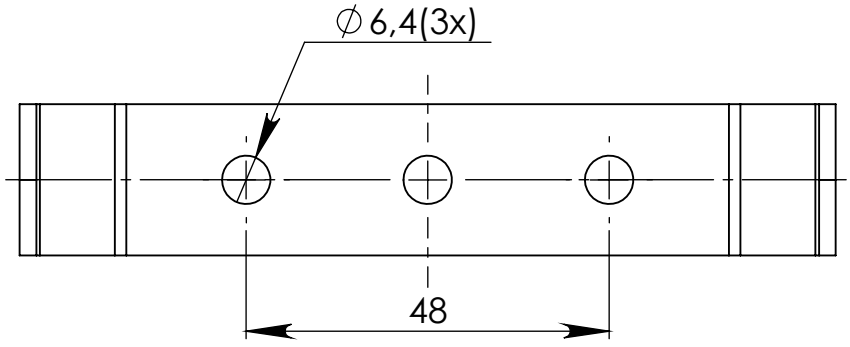

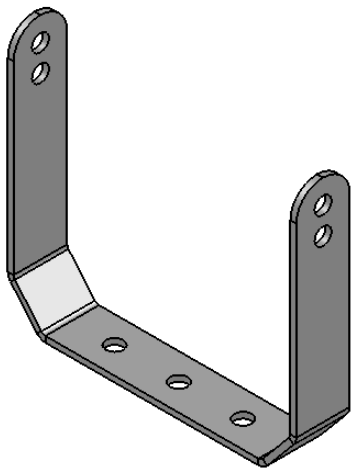

UWAGA: Wymiary w tolerancji ±0,5mm

Format	Skala
A4	1:1

Nr produktu

KM 95 mocowanie