Góra

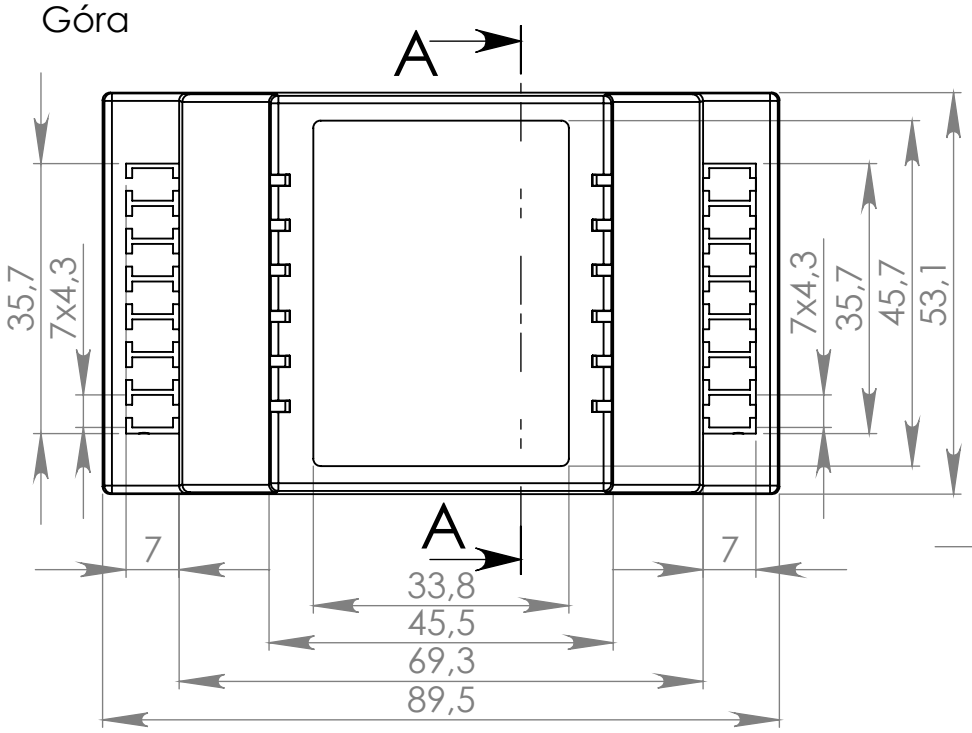

PRZEKROJ A-A

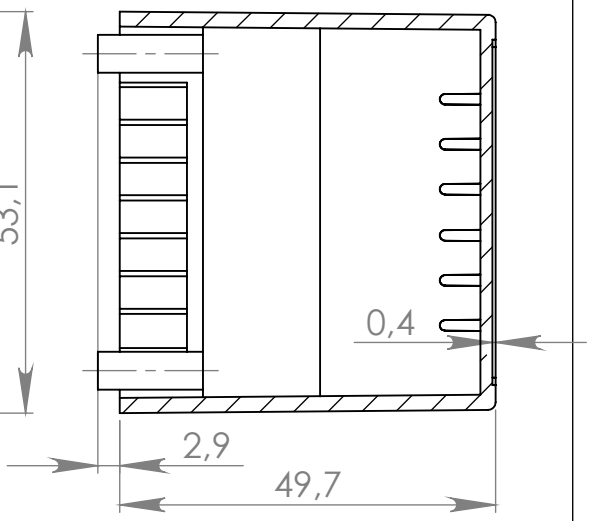

Dół

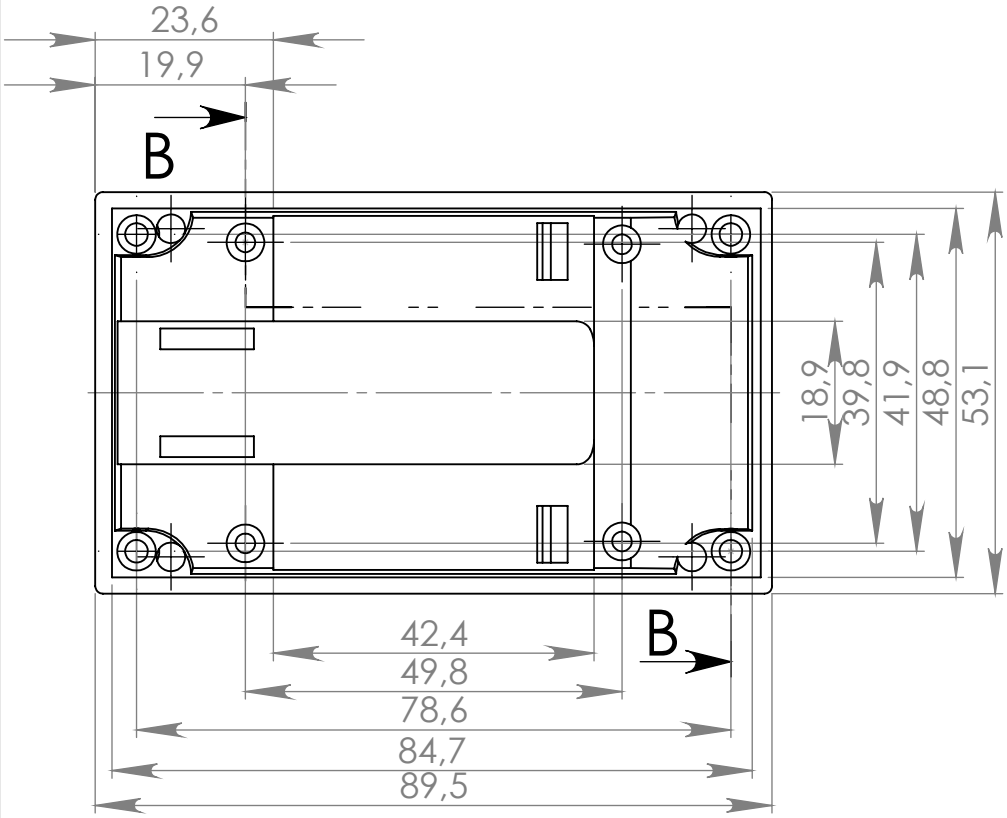

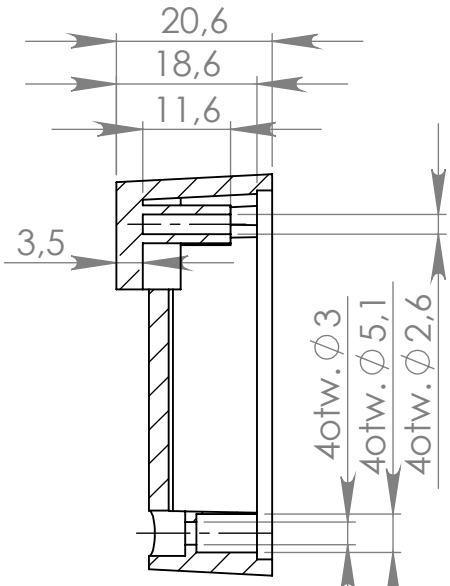

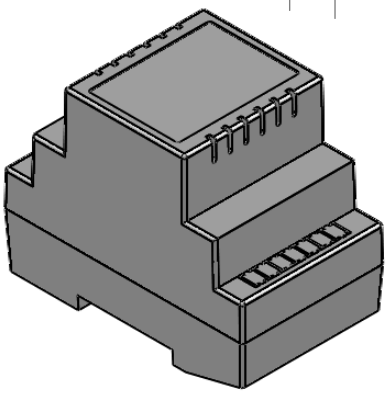

UWAGA: Wymiary w tolerancji ±0,5mm

Elementy składowe:
- obudowa góra,
- obudowa dół,
- zatrzask,
- 4 wkręty,

max PCB - 46mm x 83mm

Format	Skala
A4	1:1

Nr produktu

KM 73