Góra

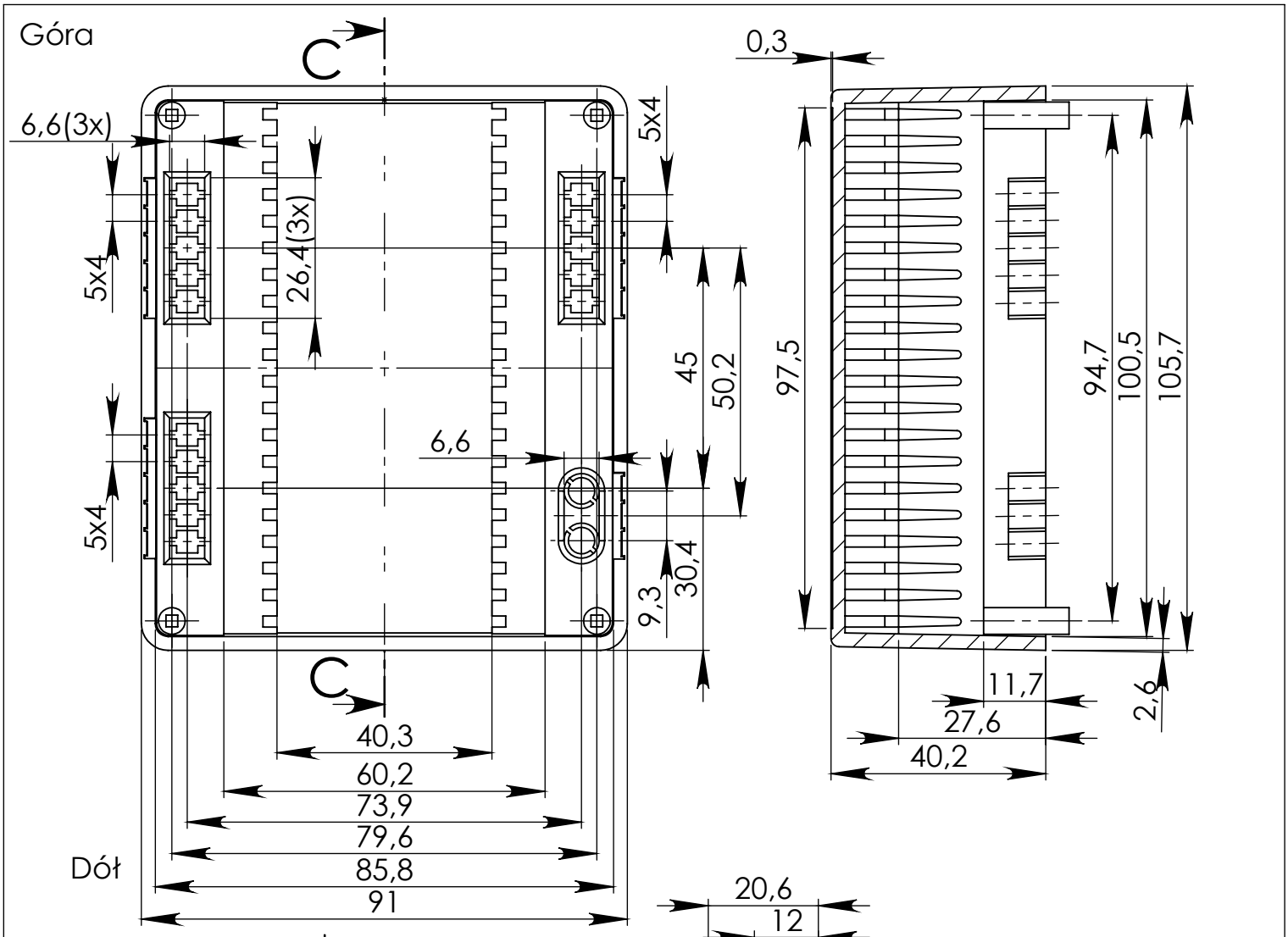

Dół

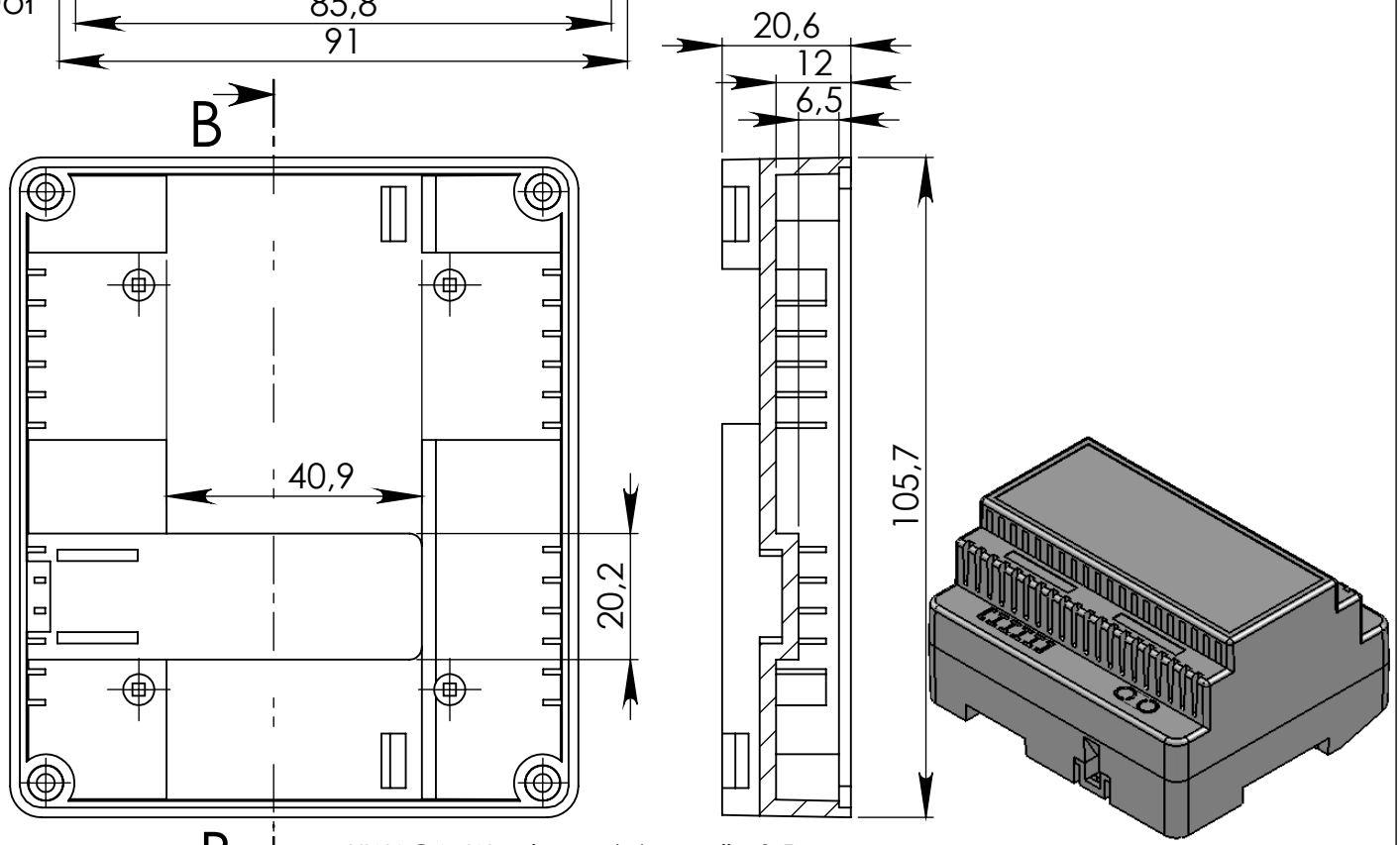

UWAGA: Wymiary w tolerancji ±0,5mm

Elementy składowe:
- obudowa góra,
- obudowa dół,
- 4 wkręty,
- sprężynka,
- zatrzask,

Format	Skala
A4	1:1

Nr produktu

KM 71