Obudowa góra

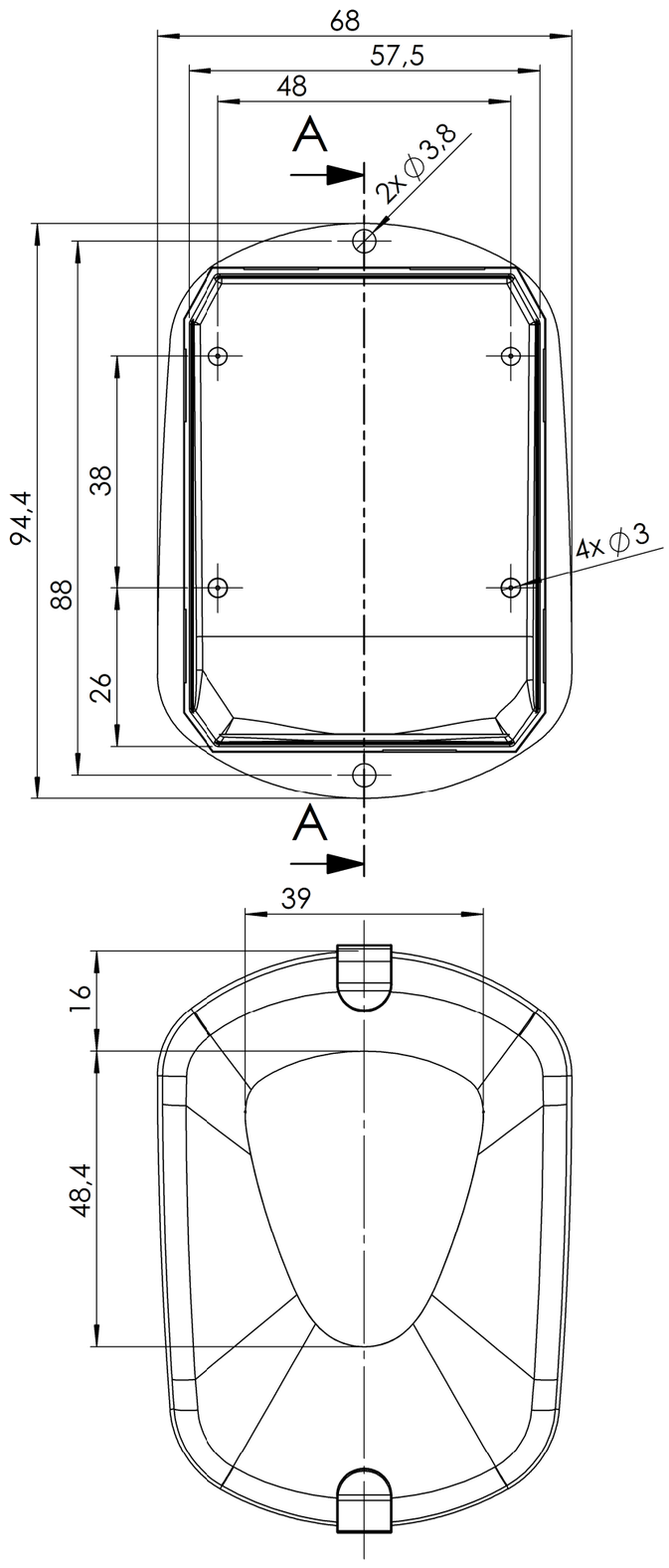

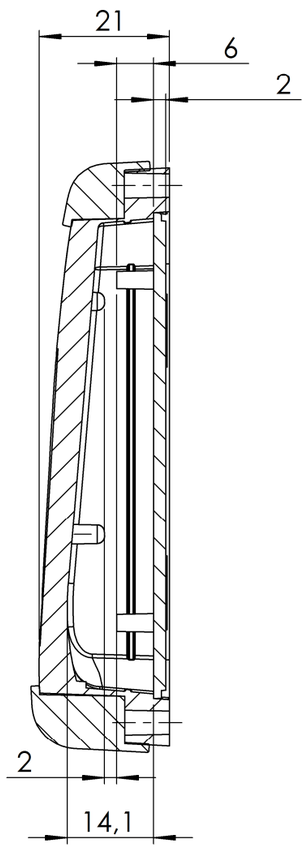

PRZEKRÓJ A-A

Obudowa dół

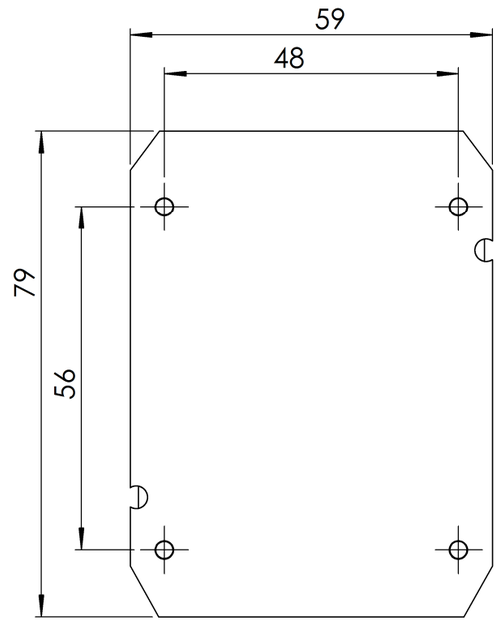

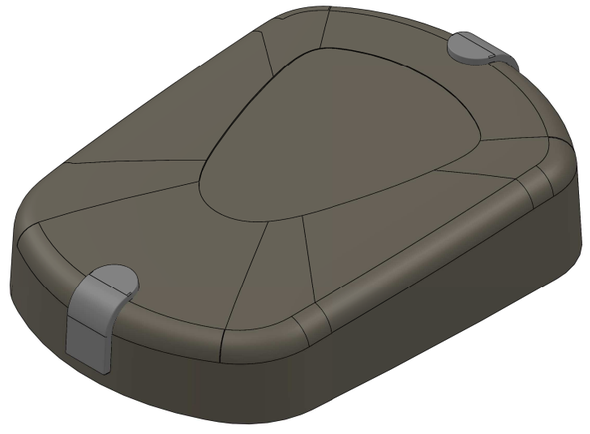

Elementy składowe:
- obudowa góra,
- obudowa dół,
- zaślepka większa,
- zaślepka mniejsza,

Wymiary PCB: 57x77

UWAGA: Wymiary w tolerancji ±0,5mm

Format	Skala
A3	1:1

Nr produktu

KM-43