Góra

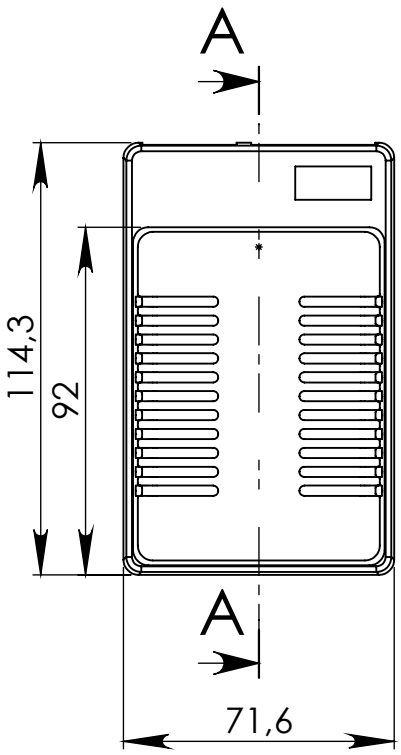

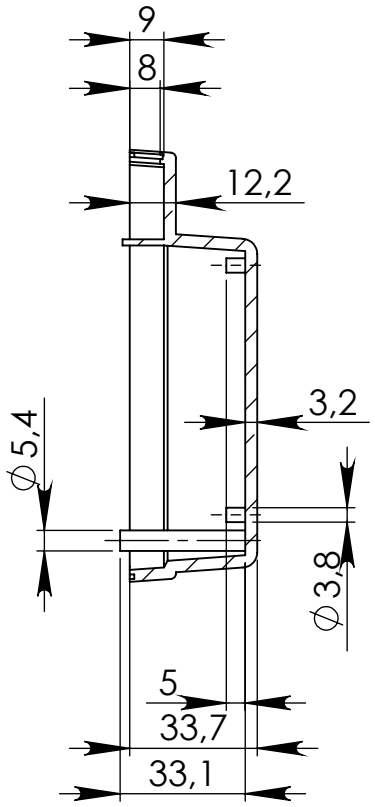

Dół

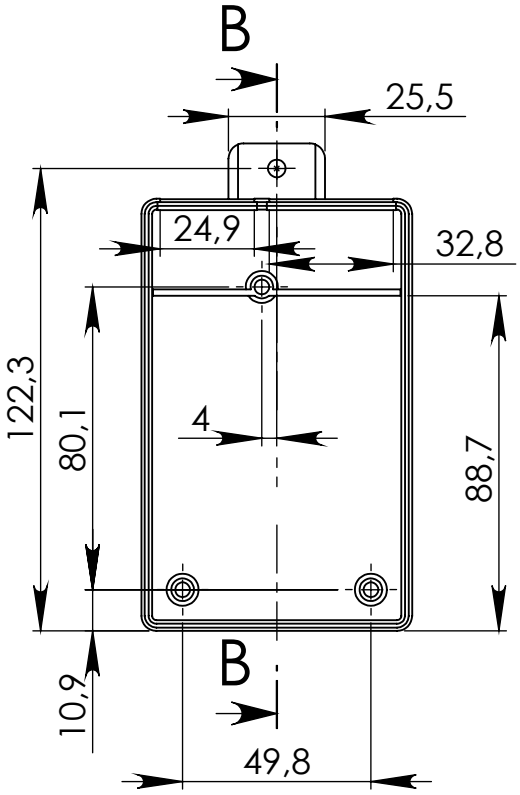

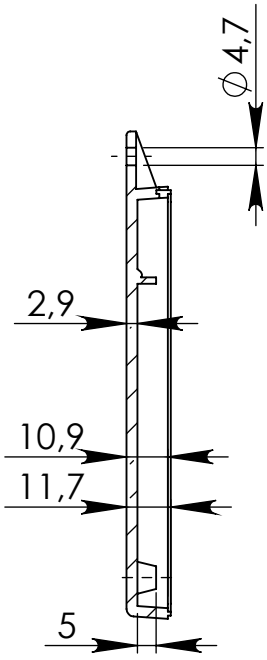

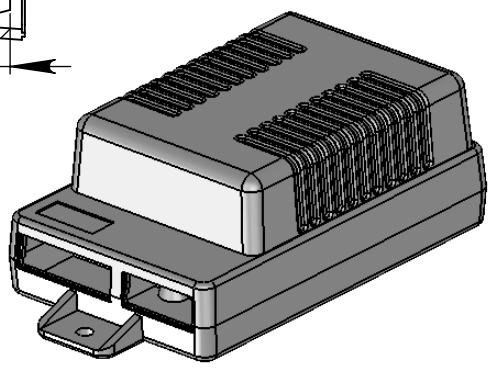

UWAGA: Wymiary w tolerancji ±0,5mm

Elementy składowe:
- obudowa góra,
- obudowa dół,
- 3 wkręty,

Format	Skala
A4	1:2

Nr produktu

KM 104