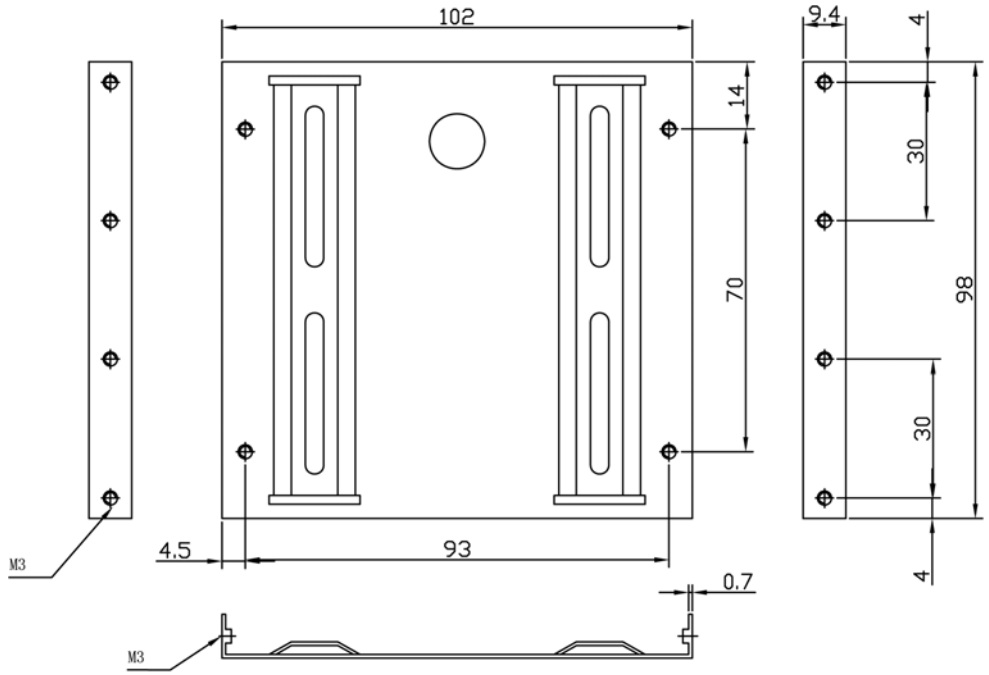

M3 x 5 mm Schrauben
M3x5mm screws



M3 x 5 mm Schrauben
M3x5mm screws



Unterlegscheiben
washer





- 2,5" AUF 3,5" FESTPLATTEN-MONTAGE-SET
- zum Einbau einer 2,5" Festplatte in einen 3,5"-Schacht
- Farbe: beige
- RoHS-konform

- 2.5 to 3.5 Harddisk mounting kit
- for mounting a 2.5" HDD to a 3.5" slot
- color: grey
- RoHS-compliant

Änderungen			Datum	Name	Bezeichnung	Blatt
Datum	Name	gez.:	25.07.2011	tf	CAK ATA 2.5 to 3.5 HDD MOUNTING KIT	
		gepr.:	25.07.2011	tf		
		Norm:			Zeichnungs-Nr.: 93990	von