© THIS DRAWING IS THE EXCLUSIVE PROPERTY OF MARQUARDT. WITHOUT THEIR CONSENT IT MAY NOT BE REPRODUCED OR GIVEN TO THIRD PARTIES.

VERTRAULICH CONFIDENTIAL

1	2	3	4
Empfohlener Ausschnitt fuer Rastbefestigung (Grat gegenueber Bestueckungsseite) recommended cut-out for snap-fixing (edge opposite to snap-in direction)	Wanddicke wall thickness 0.8 bis/to 5.0	Ausschnittlaenge length of cut- out 27.2±0.1	Ausschnittbreite width of cut-out $12.2^{+0.2}$

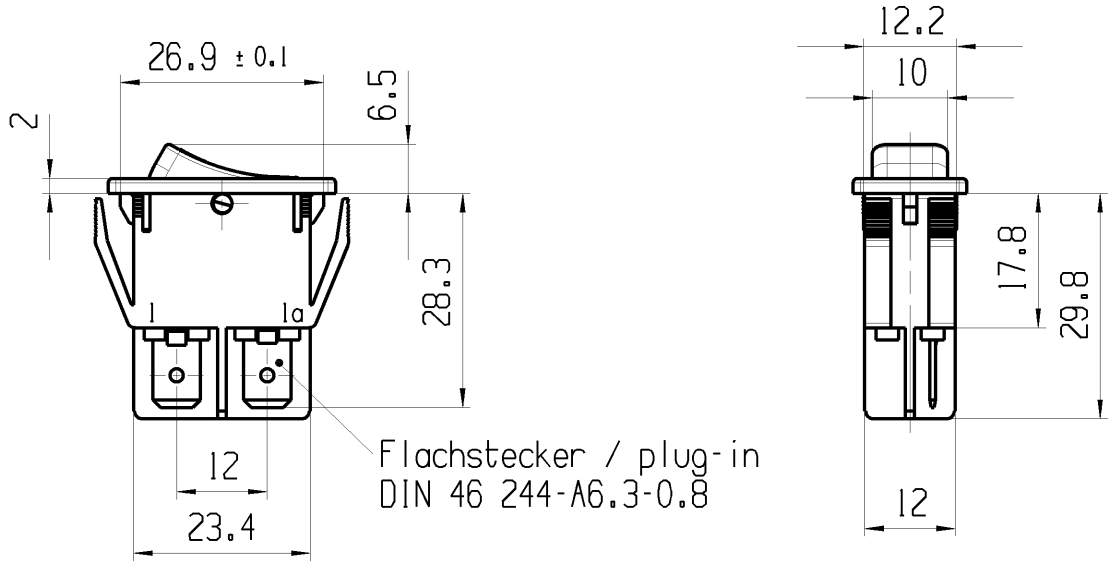

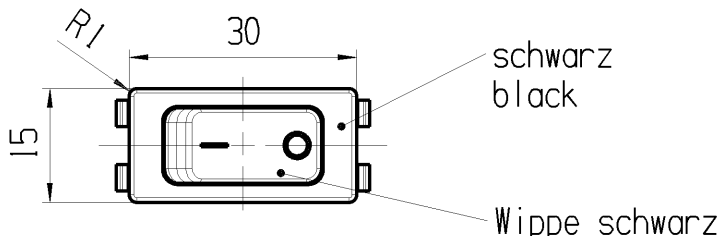

rocker black
symbol white



Aufschrift
Marking

155..
16(4)/250~
10(4)/250~ 5E4 T100/55 T100
5/100A 250V~

05
16A 125-250V AC
1 HP 125V AC
2 HP 250V AC
R38

Herstellort/-jahr/-woche
nach DIN EN 60062
code of manufacture:
place/year/week
acc. to DIN EN 60062

Ausschalter 1-polig
Fuer Geraete der Klasse II geeignet

SPST
suitable for appliances of class II

fuer Form und Lage FOR SHAPE AND LOC.			Allgemeintoleranzen UNTOLERANCED DIMENSIONS			Pause COPY	Blatt SHEET 01
fuer Winkel FOR ANGLE ± °			PROJEKTION	Abmasse und Nennmassbereiche Angaben in mm ALL DIMENSIONS ARE IN MILLIMETRES	Laenge LENGTH / Radien RADII		Original Din A4 / Massstab SCALE 1:1
				0-6	± 0.2 / ± 0.2		
				>6-15	± 0.4 / ±		
				>15-30	± 0.4 / ±		
				>30-70	±		
				>70-120	±		
				>120-200	±		

Ausg. ISSUE	Aenderung REVISION	gez. DRAWN BY	Ausg. ISSUE	Aenderung REVISION	gez. DRAWN BY
d	69572	23.08.10 HHE			
c	50244	23.01.07 BRC			
b	35129	26.02.03 WJ			
a	23635	09.11.95 RS			

0 10 20 30mm

CAD: NX V6.0

gez./DRAWN BY 18.12.06 BRC
gepr./CHECKED BY

Ersatz fuer/REPLACEMENT OF
Zg.gl.Nr.v.16.12.92

TYP	Zeichn./DRAWING NO.	Index
K	15513103	d

GERAETESCHALTER
Appliance Switch

MARQUARDT

© Alle Rechte bei Marquardt, auch fuer den Fall von Schutzrechtsanmeldungen. Jede Verfuegungsbefugnis, wie Kopier- und Weitergaberecht, bei uns.