THIS DRAWING IS UNPUBLISHED.
VERTRAULICHE UNVEROEFFENTLICHTE ZEICHNUNG
RELEASED FOR PUBLICATION ,1997
FREI FUER VEROEFFENTLICHUNG
© COPYRIGHT 1997 BY AMP INCORPORATED. ALL RIGHTS RESERVED.
ALLE RECHTE VORBEHALTEN

MATED WITH:
PASSEND ZU:
HA.3

LOC	DIST
AI	-

PROJEKT NR.:
-

REVISIONS
AENDERUNGEN

P	LTR	DESCRIPTION BESCHREIBUNG	DATE	DWN	APVD
	A4	PN 0-2 neu/new; EGDO-0403-03	27.10.03	SR	SM

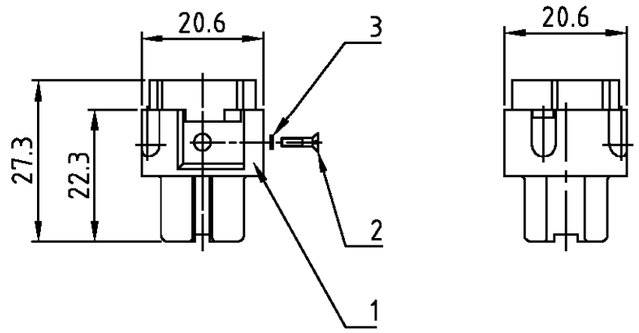

Notes,

1. Material: insert, PC
2. Finish: contact: Ag
3. Finish: contact: Au
5. special packaking

Bemerkungen,

1. Material: Einsatz: PC
2. Oberfläche: Kontakt, Ag
3. Oberfläche: Kontakt, Au
5. Sonderverpackung

Kontaktanordnung
Contact arrangement

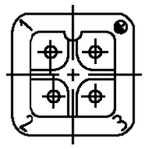

1	1	1	Fächerscheibe/serrated lock washer	Stahl/steel	verzinkt/zink plated	3	V3,2; separat in Poly-Beutel
1	1	1	Senkschraube/sink screw	Stahl/steel	verzinkt/zink plated	2	M3x6; separat in Poly-Beutel
1	1	1	Buchseneinsatz HA.3/socket insert	PC	hellbeige/light beige	1	
0-2	0-1	1-1	DESCRIPTION / BENENNUNG	MATERIAL	COLOR / FARBE	ITEM NO. POS.	REMARKS / BEMERKUNGEN

HA.3.Bu.S.KM (2, 5) | HA.3.Bu.S.AU (3) | HA.3.Bu.S (2)

ORDERING TEXT / BESTELLTEXT

THIS DRAWING IS A CONTROLLED DOCUMENT FOR AMP INCORPORATED. IT IS SUBJECT TO CHANGE AND THE CONTROLLING ENGINEERING ORGANIZATION SHOULD BE CONTACTED FOR THE LATEST REVISION.
DIESES ZEICHNUNGSDOKUMENT WIRD DURCH AMP INCORPORATED KONTROLLIERT. AENDERUNGEN, DIE DEM TECHNISCHEN FORTSCHRITT DIENEN, SIND VORBEHALTEN. DEN JEWEILS LETZTGUELTIGEN AENDERUNGSSTAND ERFAHREN SIE AUF ANFRAGE.

DIMENSIONS: DIMENSIONEN: mm

TOLERANCES UNLESS OTHERWISE SPECIFIED: ALLGEMEINTOLERANZEN
n. ISO 8015
n. ISO 2768 - mH -E
n. DIN 16901 - 140
0 PLC #-
1 PLC #-
2 PLC #-
3 PLC #-
ANGLES /WINKEL #-

MATERIAL 1 | FINISH /OBERFLAECHE/FARBE 2

DWN	Schneider 24.09.99
CHK	Kramer 24.09.99
APVD	- -
PRODUCT SPEC PRODUKTSPEZ.	108-74008
APPLICATION SPEC VERARBEITUNGSSPEZ.	114-74010
WEIGHT GEWICHT	12 g

AMP
HTS Elektrotechnik
53819 Neunkirchen, Germany

NAME
Socket insert HA 3
Buchseneinsatz HA.3

SIZE	CAGE CODE	DRAWING NO ZEICHNUNGS-NR.	RESTRICTED TO NUR FUER
A3	00779	C-1103401	-

CUSTOMER DRAWING /KUNDENZEICHNUNG | MASSSTAB 1:1 | BLATT 1 OF VON 1 | REV A4