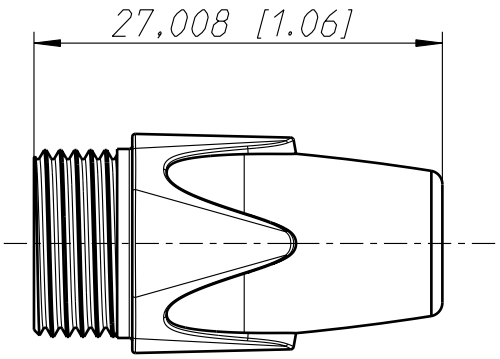

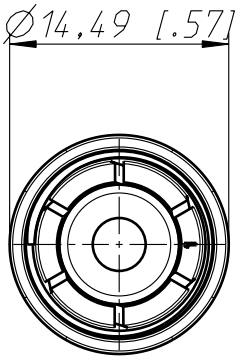

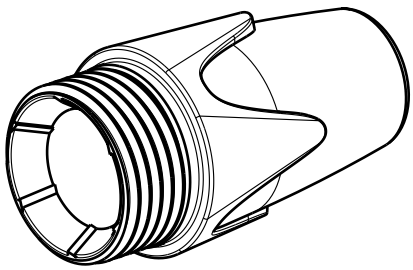

Allgemeintoleranzen ISO 2768-m	Werkstoff	Massstab:		Datum	Name
			Gezeichnet	07.02.06	jutz b
Zeichnung urheberrechtlich geschuetzt (DIN 34) (C)	Grilon_BG-15S Desmopan-588E	2:1 (A4)	Freigegeben	-	-
			Geaendert	-	-
Benennung PX-Serie BPX			Aend.-Nr. -		Aend.-Index
			Ersatz fuer:		Blatt 1 von 1 Bl.
NEUTRIK AG FL-9494 SCHAAN			Zeichn. Nr. ST-BPX		