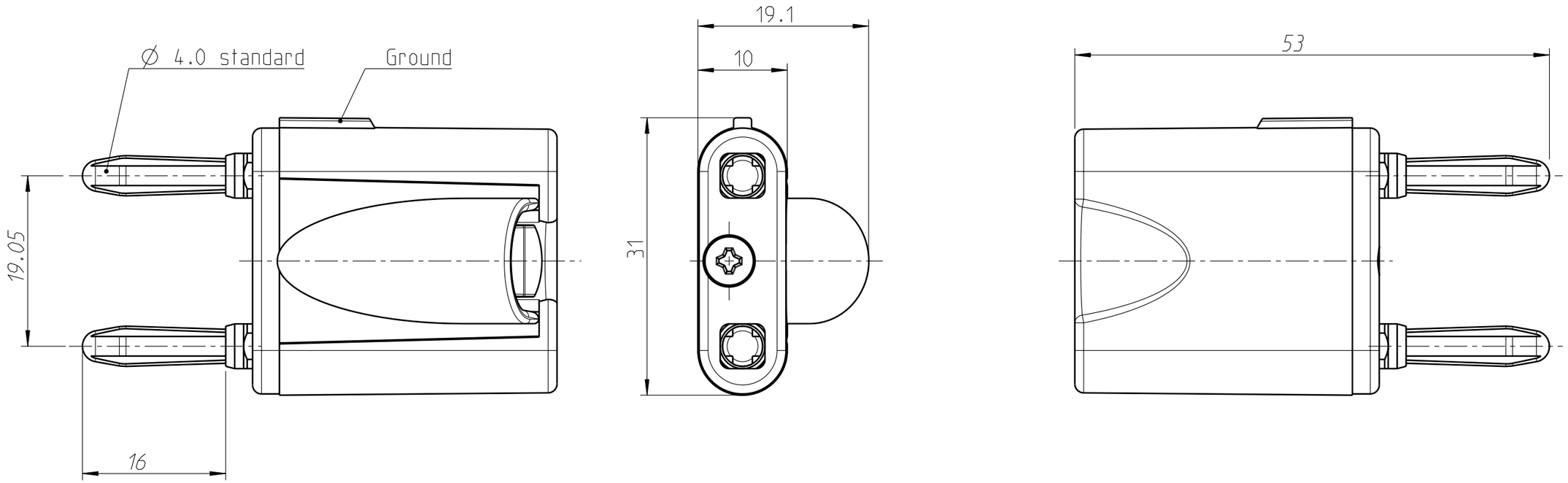

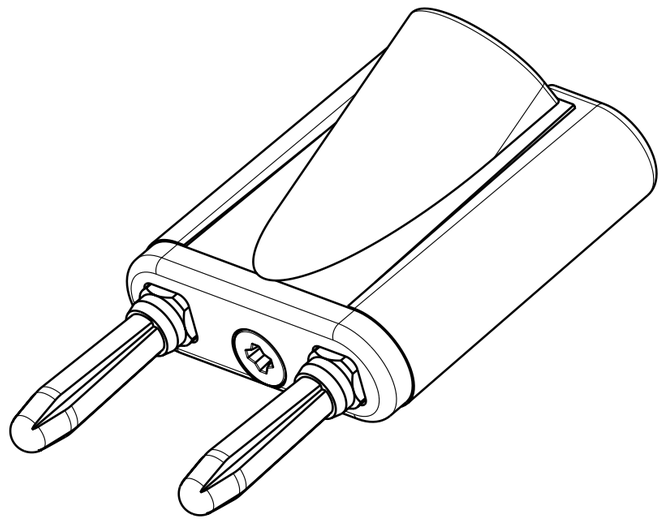

Allgemeintoleranzen ISO 2768-m	Werkstoff	Massstab:		Datum	Name
			Gezeichnet	09.08.05	Janzen
Zeichnung urheberrechtlich geschuetzt (DIN 34) (C)	KEIN_MAT	2:1	Freigegeben	-	-
	-	(A3)	Geaendert	-	-
Benennung NYS508 NYS508			Aend.-Nr. -		Aend.-Index -
			Ersatz fuer:		Blatt 1 von 1 Bl.
NEUTRIK AG FL-9494 SCHAAN			Zeichn. Nr. ST-NYS508		