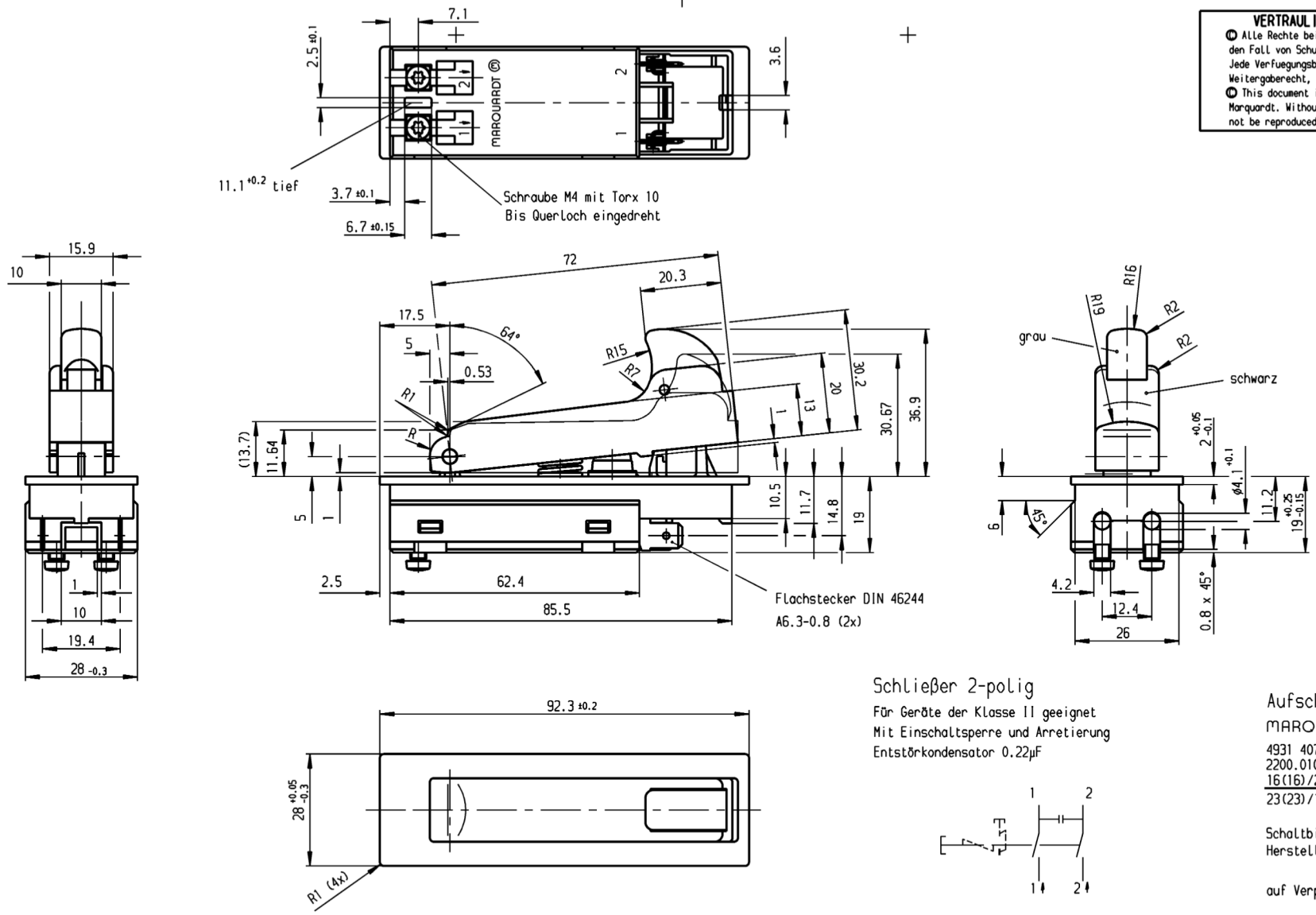

VERTRAULICH-CONFIDENTIAL

© Alle Rechte bei Marquardt, auch fuer den Fall von Schutzrechtsanmeldungen. Jede Verfuegungsbefugnis, wie Kopier- und Weitergaberecht, bei uns.

© This document is the exclusive property of Marquardt. Without our consent, it may not be reproduced or given to third parties.

Schließer 2-polig

Für Geräte der Klasse II geeignet
Mit Einschaltsperre und Arretierung
Entstörkondensator 0.22µF

Aufschrift
MARQUARDT Ⓜ
4931 407238
2200.0105
16(16)/250 ~5E4 05 c SA us
23(23)/127 ~5E4 05 c SA us

Schaltbild
Herstelljahr/-woche

auf Verpackung: 4931 407238

Diese Unterlage ist geistiges Eigentum der Marquardt GmbH. Schutzvermerk nach DIN 34 beachten. Copyright reserved.

Für Form und Lage / FOR SHAPE AND LOC.			Allgemeintoleranzen / UNTOLERANCED DIMENSIONS		
Für Winkel / FOR ANGLE ± 2°			PROJECTION	Abmasse und Nennmassbereiche Angaben in mm / ALL DIMENSIONS ARE IN MILLIMETRES	Laengen LENGTH / Radien RADII
				0-6	± 0.2 / ±
				>6-15	± 0.4 / ±
				>15-30	± 0.4 / ±
				>30-70	± 0.6
				>70-120	± 0.6 / ±
				>120-200	± 0.6

c			g		
b			f		
a	79667	22.05.13 kmi	e		
	60320	19.09.08 frh	d		
Ausg. ISSUE	Änderung REVISION	gez. DRAWN BY	Ausg. ISSUE	Änderung REVISION	gez. DRAWN BY

Pause COPY

Blatt SHEET 01

Original DIN A3 | Maßstab SCALE 1:1

0 10 20 30 mm

CAD Medusa | Z

gez./DRAWN BY 19.09.08 frh
gepr./CHECKED BY ris
Ersatz für/REPLACEMENT OF

Typ K | Zeichn./DRAWING NO. 2200.0105 | Index

GERAETESCHALTER
switch

MARQUARDT
Marquardt GmbH, D-78604 Rietheim-Weilheim

22000105-01-1-0-K-049 RELEASED/FREIGEGEBEN 2013/Jul/01