© THIS DRAWING IS THE EXCLUSIVE PROPERTY OF MARQUARDT. WITHOUT THEIR CONSENT IT MAY NOT BE REPRODUCED OR GIVEN TO THIRD PARTIES.

VERTRAULICH CONFIDENTIAL

1	2	3	4
Empfohlener Ausschnitt fuer Rastbefestigung (Grat gegenueber Bestueckungsseite *recommended cut-out for snap-in fixing (edge opposite to snap-in direction)*	Wanddicke *wall thickness*	Ausschnittlaenge *length of cut- out*	Ausschnittbreite *width of cut-out*
	0.75 bis / to 1.25 1.25 bis / to 3	$30_{-0.1}$ $30.2_{-0.1}$	$22^{+0.2}$ $22^{+0.2}$

Die in unseren Unterlagen angegebene IP Schutzklasse bezieht sich auf die Betaetigungsseite des Schalters, wenn dieser in das Kundengeraet eingebaut ist.
Die Abdichtung zwischen Schalter und Kundengeraet kann ueber die umlaufende Dichtlippe der Betaetigungskappe erfolgen.
Die Montage in das Kundengeraet und die Pruefung auf Dichtheit an dieser Stelle erfolgen kundenseitig. Schalter mit beschaedigten Betaetigungskappen muessen sofort ausgetauscht werden.

The IP-protection class mentioned in our documents refers to the actuating side of the switch when mounted into the customer appliance. The sealing between switch and customer appliance is realizable through the surrounding sealing lip of the actuating cap.
The mounting into the customer appliance and the testing of the tightness have to be effected by the customer. Switches with damaged actuating caps have to be replaced immediately.

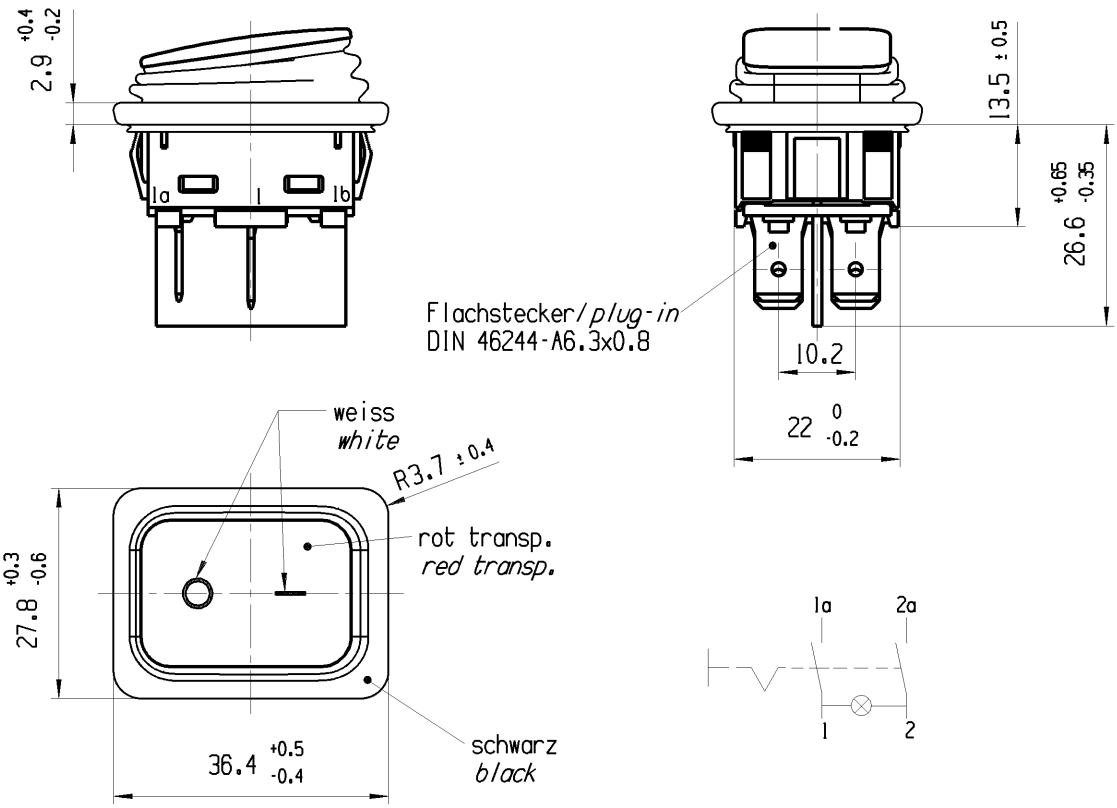

Aufschrift

Marking

193..
10A 24V

1 —⊗— 2

Herstellort/-jahr/-woche
code of manufacture: place/year/week

Ausschalter 2-polig

Gluehlampe fuer 24V
Fuer Geraete der Klasse II geeignet

DPST

incandescent lamp for 24V
suitable for appliances of class II

fuer Form und Lage FOR SHAPE AND LOC.		Allgemeintoleranzen UNTOLERANCED DIMENSIONS			Pause COPY	Blatt SHEET 01	TYP K	Zeichn./DRAWING NO. 19353141	Index
fuer Winkel FOR ANGLE ± 2°		PROJEKTION	Abmasse und Nennmassbereiche Angaben in mm ALL DIMENSIONS ARE IN MILLIMETRES	Laenge LENGTH / Radien RADII		Original Din A4 / Massstab SCALE 1:1		GERAETESCHALTER appliance switch	
			0-6	± 0.15 / ± 0.2		0 10 20 30mm			
			>6-15	± 0.2 / ± 0.3					
			>15-30	± 0.25 / ± 0.5					
			>30-70	± 0.4					
			>70-120	± 0.6					
			>120	± 1.0					
				± 10%					

Ausg. ISSUE	Aenderung REVISION	gez. DRAWN BY	Ausg. ISSUE	Aenderung REVISION	gez. DRAWN BY
	102963	21.06.16 HHE			

CAD: NX V10.0

gez./DRAWN BY 21.06.16 HHE
gepr./CHECKED BY

Ersatz fuer/REPLACEMENT OF V09033019

MARQUARDT

© Alle Rechte bei Marquardt, auch fuer den Fall von Schutzrechtsanmeldungen. Jede Verfuegungsbefugnis, wie Kopier- und Weitergaberecht, bei uns.