1	2	3	4
Empfohlener Ausschnitt für Rastbefestigung (Grat gegenüber Bestückungsseite) recommended cut-out for snap-in fixing (edge opposite to snap-in direction)	Wanddicke wall thickness	Ausschnittlänge length of cut-out	Ausschnittbreite width of cut-out
	0.75 bis / to 1.25	19.2 -0.1	12.9 +0.1
	1.25 bis / to 2	19.4 -0.1	12.9 +0.1
	2 bis / to 3	19.8 -0.1	12.9 +0.1

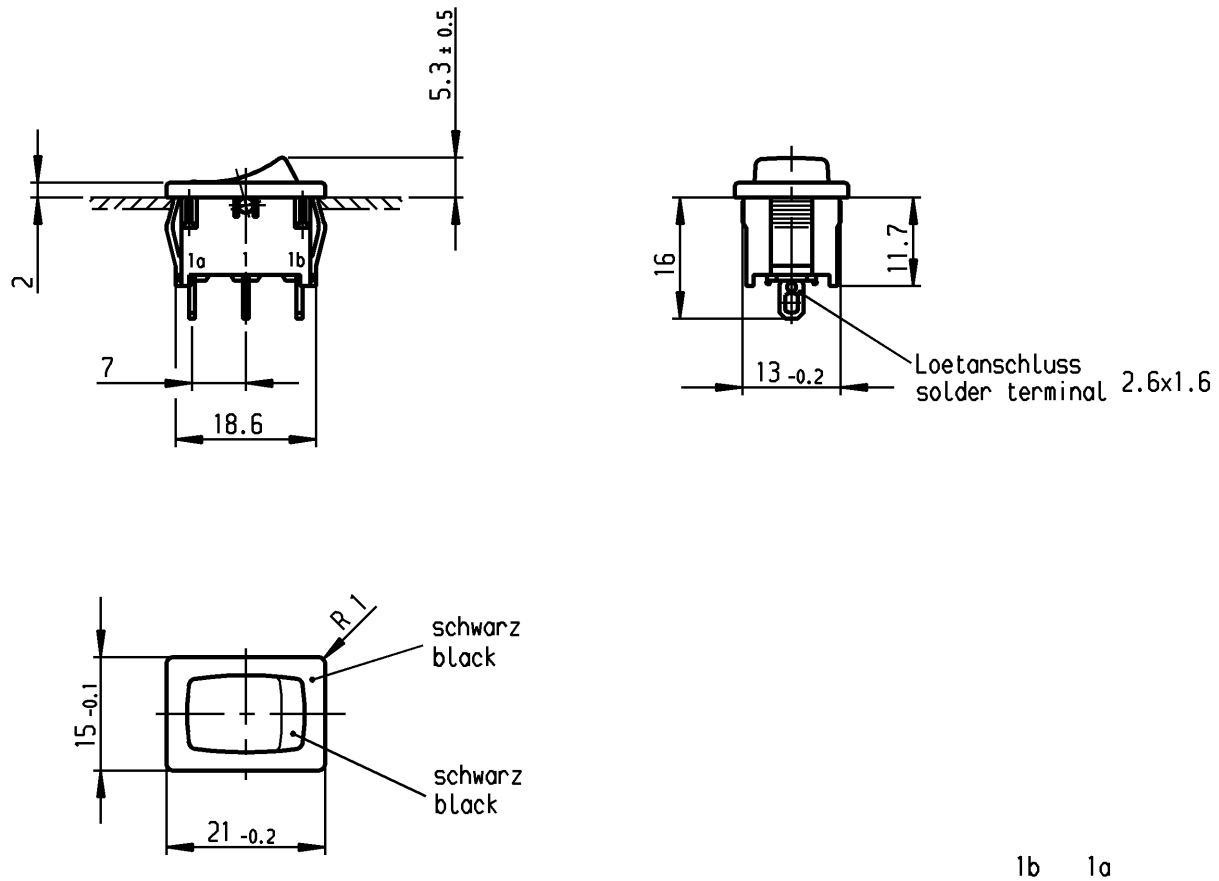

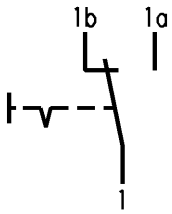

Aufschrift
Marking

1803.
6(4)/250~5E4
10(4)/250~ T100/55
05
10A 125-250V AC
1/3 HP 125V AC
1/2HP 250V AC
R50

VERTRAULICH-CONFIDENTIAL
© Alle Rechte bei Marquardt, auch fuer den Fall von Schutzrechtsanmeldungen. Jede Verfuegungsbefugnis, wie Kopier- und Weitergaberecht, bei uns.
© This document is the exclusive property of Marquardt. Without our consent, it may not be reproduced or given to third parties.

Umschalter 1-polig
Fuer Geraete der Klasse II geeignet

SPDT
suitable for appliances of class II

Herstellort /-jahr/-woche nach DIN EN 60062
date of manufacture: place/year/week acc. to DIN EN 60062

fuer Form und Lage FOR SHAPE AND LOC.			Allgemeintoleranzen UNTOLERANCED DIMENSIONS				Pause COPY	Blatt SHEET	Typ	Zeichn./DRAWING NO.	Index
fuer Winkel FOR ANGLE ± 2°			PROJECTION	Abmasse und Nennmassbereiche Angaben in mm ALL DIMENSIONS ARE IN MILLIMETRES	Laengen LENGTH	Radien RADII		Original DIN A4 / Massstab SCALE 1:1	K	1803.6121	
					0-6	± 0.2	± 0.2				
					>6-15	± 0.4	±				
					>15-30	± 0.4	±				
					>30-70	±	±				
					>70-120	±					
					>120-200	±					

0 10 20 30 mm

c			g		
b	66315	30.11.09 Mut	f		
a	64510	05.10.09 Mut	e		
	43858	05.08.05 WJ	d		
Ausg. ISSUE	Aenderung REVISION	gez. DRAWN BY	Ausg. ISSUE	Aenderung REVISION	gez. DRAWN BY

CAD Medusa Z
gez./DRAWN BY 05.08.05 WJ
gepr./CHECKED BY mej
Ersatz fuer/REPLACEMENT OF

Geraeteschalter
Appliance Switch

MARQUARDT
Marquardt, D-78604 Rietheim-Weilheim

Diese Unterlage ist geistiges Eigentum der Marquardt. Schutzvermerk nach DIN 34 beachten. Copyright reserved.