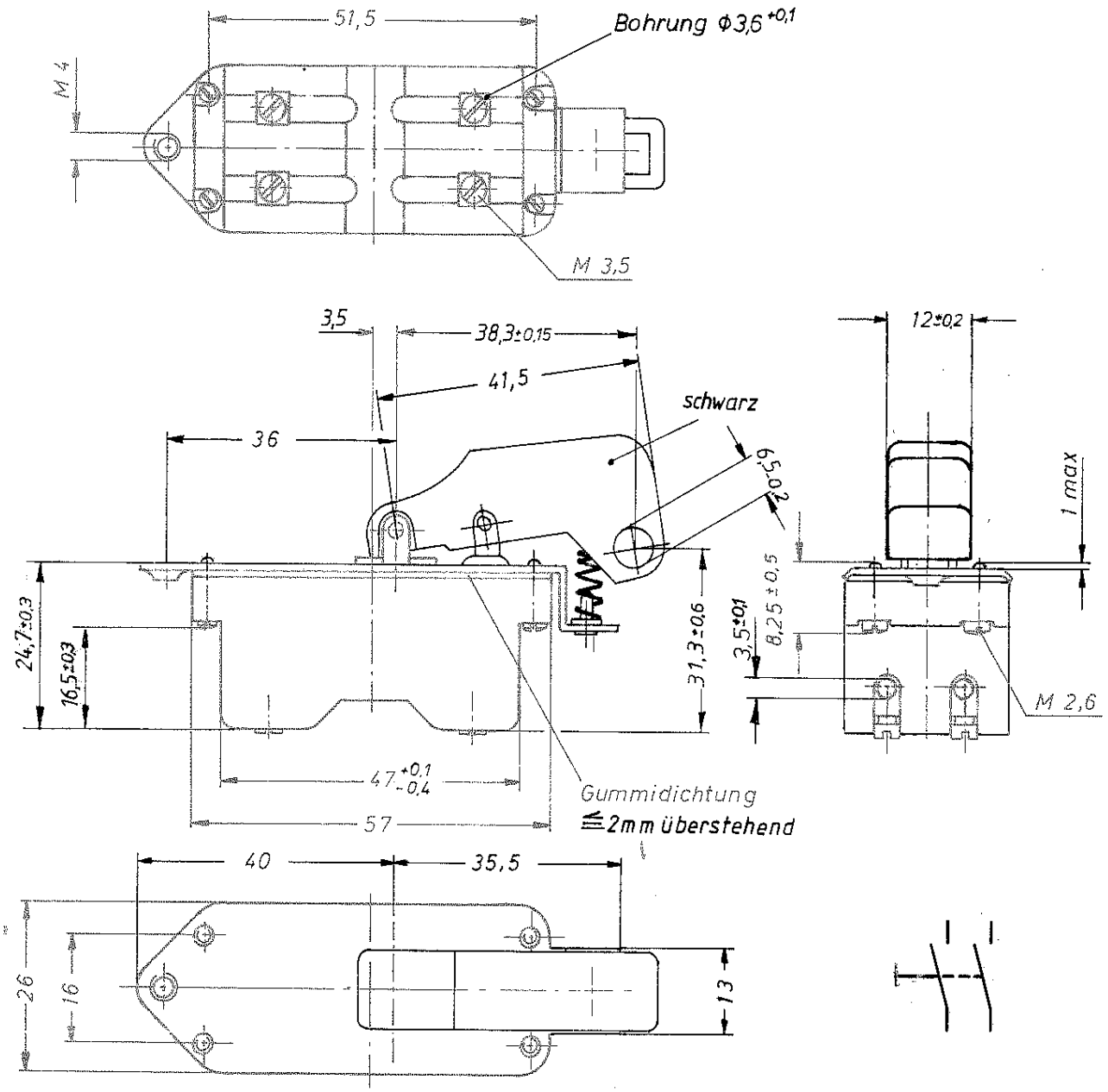

Aufschrift

MARQUARDT
1263. 0201
10(10)/250 ~ 5E 4
05
16 A 125-250 V AC
1 HP 125 V AC
1 1/2 HP 250 V AC R95
Herstelljahr/-woche nach DIN EN 60062

Schließer 2-polig
für Geräte der Klasse II geeignet

Bügelbefestigungsschrauben verstemmt

Ausgabe	Änderung	Datum	Name
i	17 668	12.12.86	Rad
h	16 681	24.05.85	[illegible]
p	31825	18.05.01	Hin.
o	31460	26.03.01	Ham
n	27883	29.06.99	[illegible]
m	23090	01.12.94	Stei
l	22515	25.10.93	BL
k	21469	08.04.92	BL
	17811	25.02.87	BL

zul. Abweichungen für Maße ohne Toleranzangabe

für Längen und Radien ±	Nennmaßbereich mm bis 6	über 6-30	über 30-120	über 120
	0,2	0,4	0,6	

für Winkel in Grad ±

Pause

Blatt

best. aus ... Blatt

Geräteschalter

Zeichn. 1263.0201

	Datum	Name
Bearb.	16.9.74	Der
Gepr.	19.9.74	Stei
Norm		

Maßstab 1:1

Ersatz für

MARQUARDT
Marquardt GmbH, D-7201 Rietheim-Weilheim

Für diese Zeichnung behalten wir uns alle Rechte vor.