Hinweis: Im Falle von Unstimmigkeiten zwischen dem englischen und dem deutschen Text ist der deutsche Text ausschlaggebend.
Note: In the event of a conflict between the English and German text the German text is valid.

Empfohlenes Lochbild
recommended hole pattern

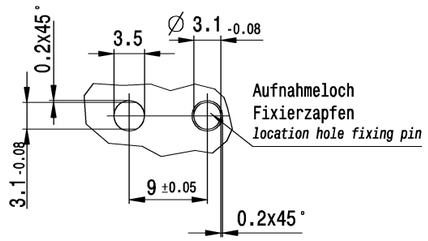

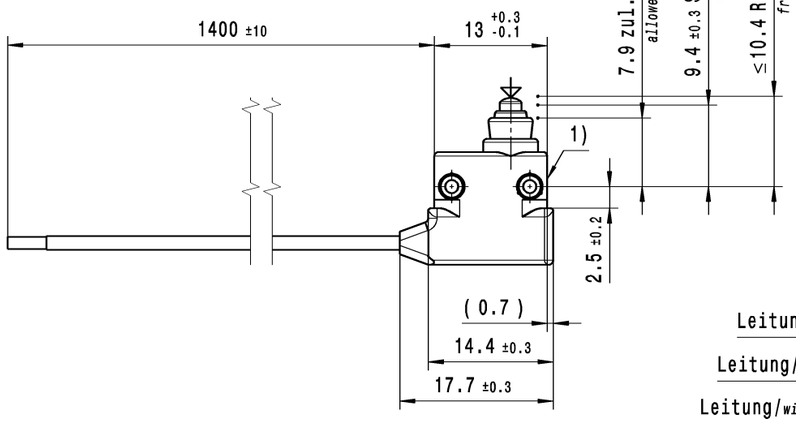

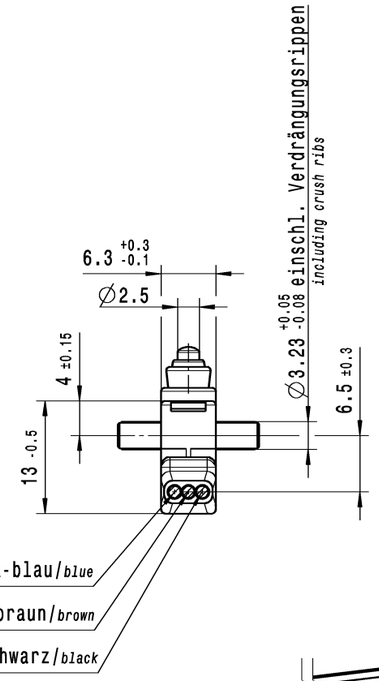

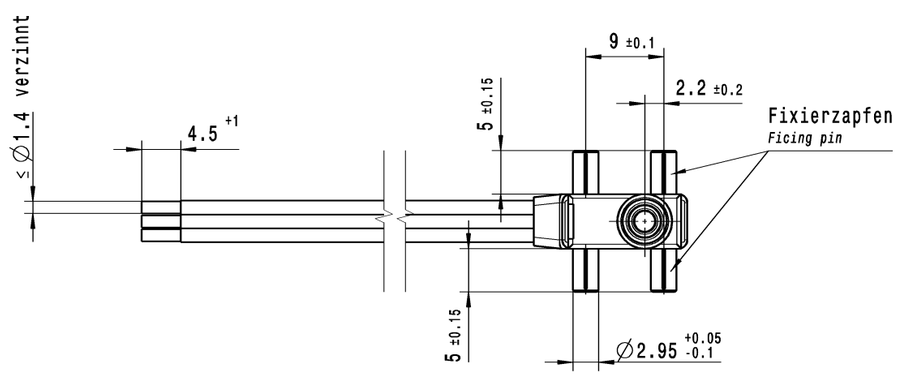

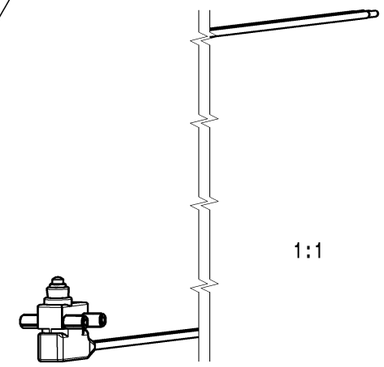

Schaltbild / *circuit diagram*

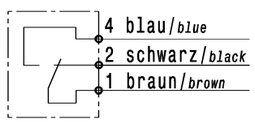

Wechsler 1-polig

Schaltbetaetigungskraft ≤1.8 N
actuating force

Rückschaltkraft ≥0.5 N
release force

Differenzweg ≤0.4 mm
movement differential

Kontakte vergoldet
contacts gold plated

Schutzart nach EN 60529 IP 67
protection according to EN 60529 IP 67
Schutzart Anschluesse nach EN 60529 IP 00
protection terminals according to EN 60529 IP00

Weitere Angaben siehe Spezifikation 10550000
further details see specification 10550000

1) Aufschrift
marking

1055/58
Herstelljahr/- woche
nach DIN EN 60062
date code of manufacture:
year/week acc. to DIN EN 60062

Es gelten die auf dieser Zeichnung gemachten Angaben.
Only the specifications within this drawing shall apply.
Marquardt bemustert ausschließlich die innerhalb dieses Zeichnungsrahmens gemachten Angaben. Weitere Anforderungen oder Prüfparameter sind entweder vom Kunden selbst abzuprüfen, oder explizit bei Marquardt anzufragen und zu beauftragen.
Marquardt exclusively samples the specifications within this drawing. Further requirements or test parameters have to be tested by the customer itself, or need to be requested and ordered explicitly by Marquardt.

							1058.0563-00
			Bild FIGURE			Kontaktpaarung CONTACT MAITING	Art.-PI ITEM-PI

fuer Form und Lage FOR SHAPE AND LOC. 0.1
fuer Winkel FOR ANGLE ± 2°

Allgemeintoleranzen UNTOLERANCED DIMENSIONS
PROJEKTION
ALL DIMENSIONS ARE IN MILLIMETRES

Abmasse und Nennmassbereiche Angaben in mm	Laengen LENGTH	Radien RADII
0-6	± 0.1	± 0.2
>6-15	± 0.15	± 0.3
>15-30	± 0.2	± 0.5
>30-70	± 0.3	
>70-120	± 0.4	± 10%
>120	± 0.8	

Pause COPY | Blatt SHEET 01 | Typ K | Zeichn./DRAWING NO. 10580563 | Index

Original DIN A2 | Massstab SCALE 2:1

0 10 20 30mm

SCHNAPPSCHALTER
Snap action switch

CAD: CATIA_V5

Ausg. ISSUE	Aenderung REVISION	gez. DRAWN BY
108682	25.04.17	GC

gez./DRAWN BY 25.04.17 GC
gepr./CHECKED BY
Ersatz fuer/REPLACEMENT OF

MARQUARDT

©THIS DRAWING IS THE EXCLUSIVE PROPERTY OF MARQUARDT. WITHOUT THEIR CONSENT IT MAY NOT BE REPRODUCED OR GIVEN TO THIRD PARTIES.
CONFIDENTIAL
VERTRAULICH
©Alle Rechte bei Marquardt, auch fuer den Fall von Schutzrechtsanmeldungen. Jede Verfuegungsbefugnis, wie Kopier- und Weitergaberecht, bei uns.