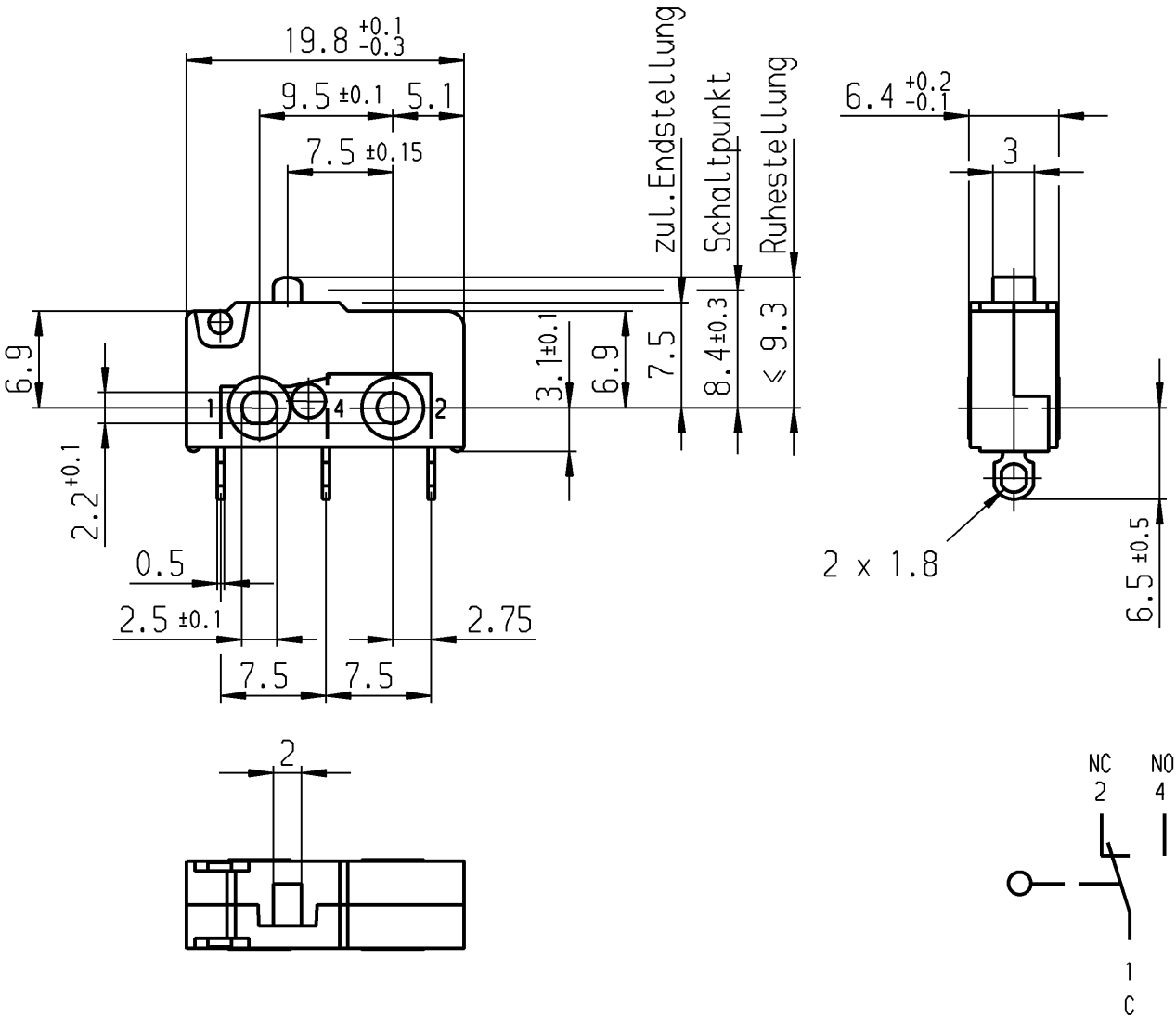

Aufschrift

Ⓜ

1050 µ

5/250~
50E3 T100 10

5A 125-250V AC 1/10HP
R 56

Herstelljahr/-woche
nach DIN EN 60062

Wechsler 1-polig

Schalt-Betätigungskraft	≤ 1.50 N
Rückschaltkraft	≥ 0.50 N
Differenzweg	≤ 0.20 mm

Gehäuse auf Anschlußseite abgedichtet

Allgemeintoleranzen/UNTOLERANCED DIMENSIONS			
Für Längen und Radien FOR LENGTHS AND RADII. ±	Abmaße in mm für Nennmaßbereich in mm ALL DIMENSIONS ARE IN MILLIMETRES		
	bis/UP TO 6	über/OVER 6 bis/UP TO 30	über/OVER 30
	0.2	0.3	

PROJECTION

d			i			
c			h			
b	29551	21.06.00 pfu	g			
a	0	07.07.94 mk	f			
			e			
Ausg. ISSUE	Änderung REVISION	gez. DRAWN BY	Ausg. ISSUE	Änderung REVISION	gez. DRAWN BY	

Pause COPY | Blatt SHEET | von OF

Original DIN A4 | Maßstab SCALE 2:1

0 10 20 30 mm

gez./DRAWN BY 25.10.90 stk

Ersatz für/REPLACEMENT OF

S | Zeichn./DRAWING NO. 1050.0102

Schnappschalter

MARQUARDT
Marquardt GmbH, D-78604 Rietheim-Weilheim

Schutzvermerk nach DIN 34 beachten
COPYRIGHT RESERVED