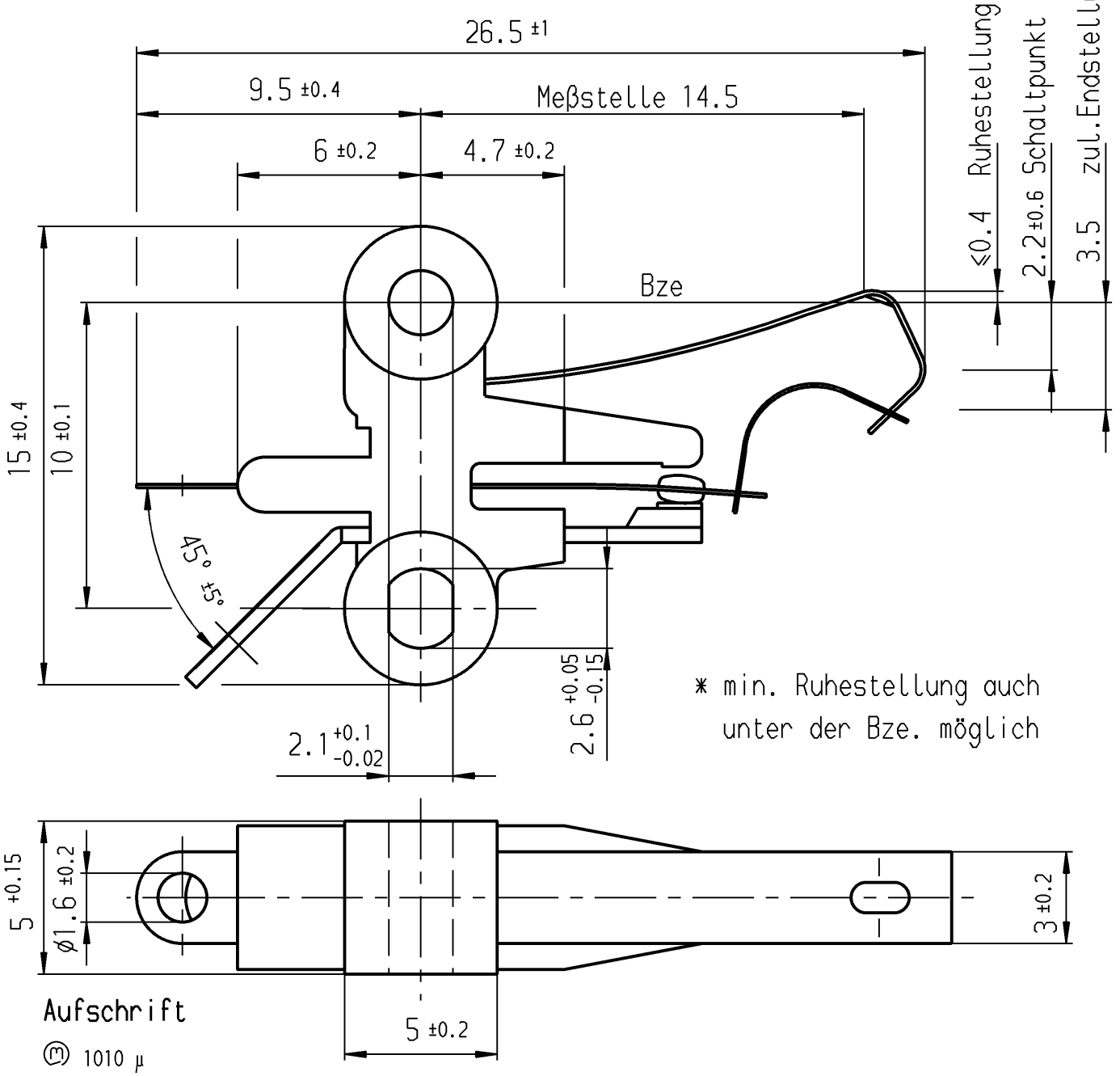

Aufschrift

Ⓜ 1010 µ
G01

Auf Verpackung
MARQUARDT
1010.7601 µ
G01 entspricht:
2(0.5)/250~50E3 T85

10

Öffner 1-polig

Schalt-Betätigungskraft 0.25 bis 0.6 N
Differenzweg ≤ 0.9 mm

Für Form und Lage FOR SHAPE AND LOC.			Allgemeintoleranzen UNTOLERANCED DIMENSIONS					Pause COPY	Blatt SHEET	Typ K	Zeichn./DRAWING NO. 1010.7601	Index a
Für Winkel FOR ANGLE ± 2°			PROJECTION	Abmasse und Nennmassbereiche Angaben in mm ALL DIMENSIONS ARE IN MILLIMETRES		Laengen LENGTH	Radien RADII		Original DIN A4	Maßstab SCALE 5:1		
					0-6	± 0.1	± 0.2					
					>6-15	± 0.15	± 0.3					
					>15-30	± 0.2	± 0.5					
					>30-70	± 0.3	± 10%					
					>70-120	± 0.4						
					>120-200	± 0.8						

0 10 20 30 mm

c			g		
b			f		
a	30627	25.10.00 pfu	e		
			d		
Ausg. ISSUE	Änderung REVISION	gez. DRAWN BY	Ausg. ISSUE	Änderung REVISION	gez. DRAWN BY

CAD Medusa | Z

gez./DRAWN BY 25.10.00 pfu
gepr./CHECKED BY

Ersatz für/REPLACEMENT OF
Z.gl.Nr.vom 12.03.84

Schnappschalter

MARQUARDT
Marquardt GmbH, D-78604 Rietheim-Weilheim

Diese Unterlage ist geistiges Eigentum der Marquardt GmbH. Schutzvermerk nach DIN 34 beachten. Copyright reserved.

RELEASED/FREIGEGEBEN 2001/Jan/15