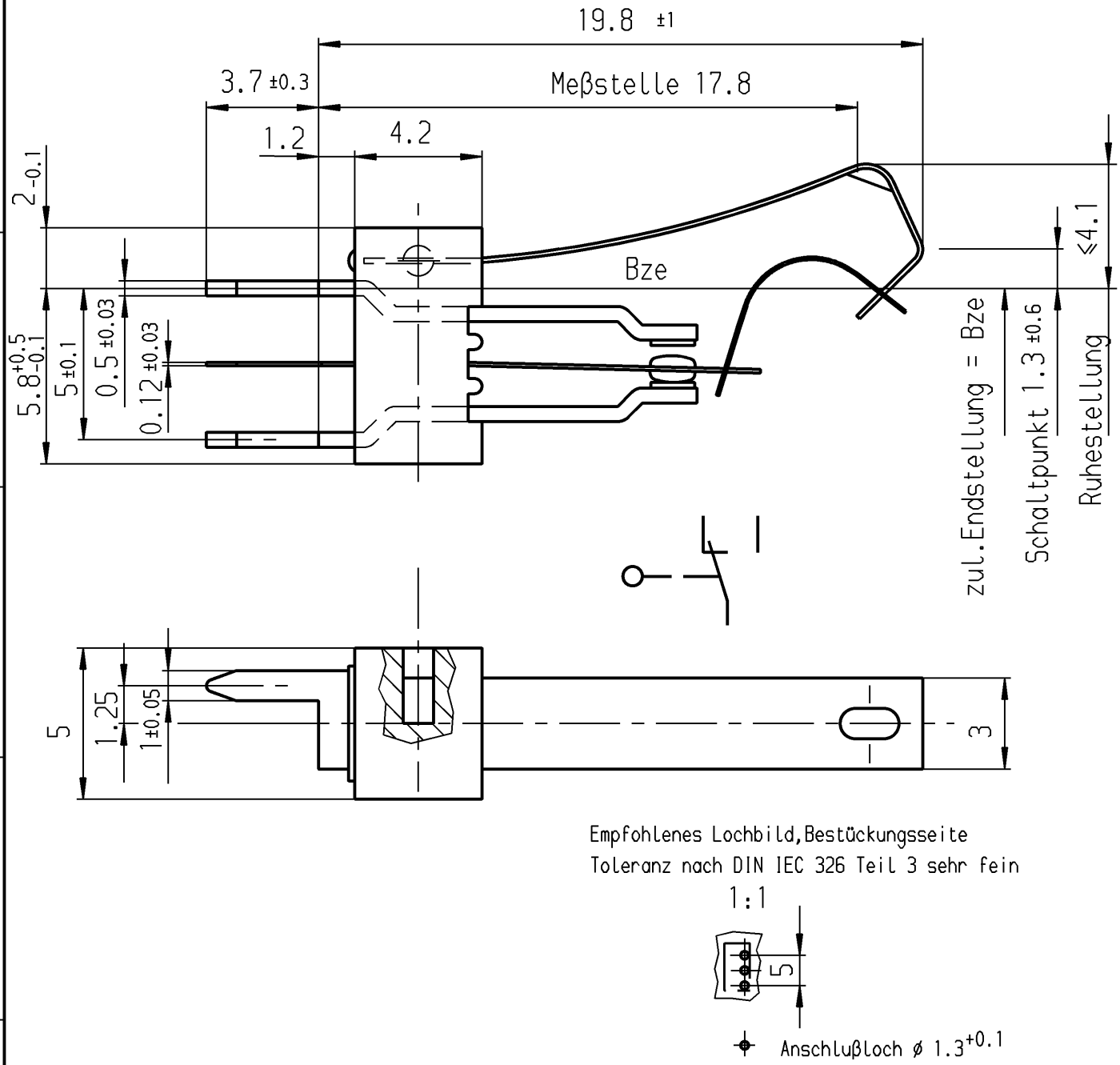

Empfohlenes Lochbild,Bestückungsseite
Toleranz nach DIN IEC 326 Teil 3 sehr fein

1:1

Anschlußloch ø $1.3^{+0.1}$

Aufschrift

Ⓜ 1010 µ

Auf Verpackung
1010.4402 µ
2(0.5)/250~ ⏚ T85

Wechsler 1-polig

Schalt-Betätigungskraft 0.45 bis 1.05 N

Differenzweg ≤0.9 mm

Allgemeintoleranzen/UNTOLERANCED DIMENSIONS			PROJECTION
Für Längen und Radien FOR LENGTHS AND RADII. ±	Abmaße in mm für Nennmaßbereich in mm ALL DIMENSIONS ARE IN MILLIMETRES		
	bis/UP TO 6	über/OVER 6 bis/UP TO 30	über/OVER 30
	0.2	0.4	

Für Winkel FOR ANGLE
± 2°

d			i		
c			h		
b	23501	28.08.95 gue	g		
a	17287	19.06.86 Wa	f		
			e		
Ausg. ISSUE	Änderung REVISION	gez. DRAWN BY	Ausg. ISSUE	Änderung REVISION	gez. DRAWN BY

Pause COPY | Blatt SHEET

Original DIN A4 | Maßstab SCALE 5:1

0 10 20 30 mm

gez./DRAWN BY 28.08.95 gue

Ersatz für/REPLACEMENT OF Z.gl.Nr.vom 21.02.83

S | Zeichn./DRAWING NO. 1010.4402

Schnappschalter

MARQUARDT
Marquardt GmbH, D-78604 Rietheim-Weilheim

Schutzvermerk nach DIN 34 beachten
COPYRIGHT RESERVED

RELEASED/FREIGEGEBEN 1995/Aug/28