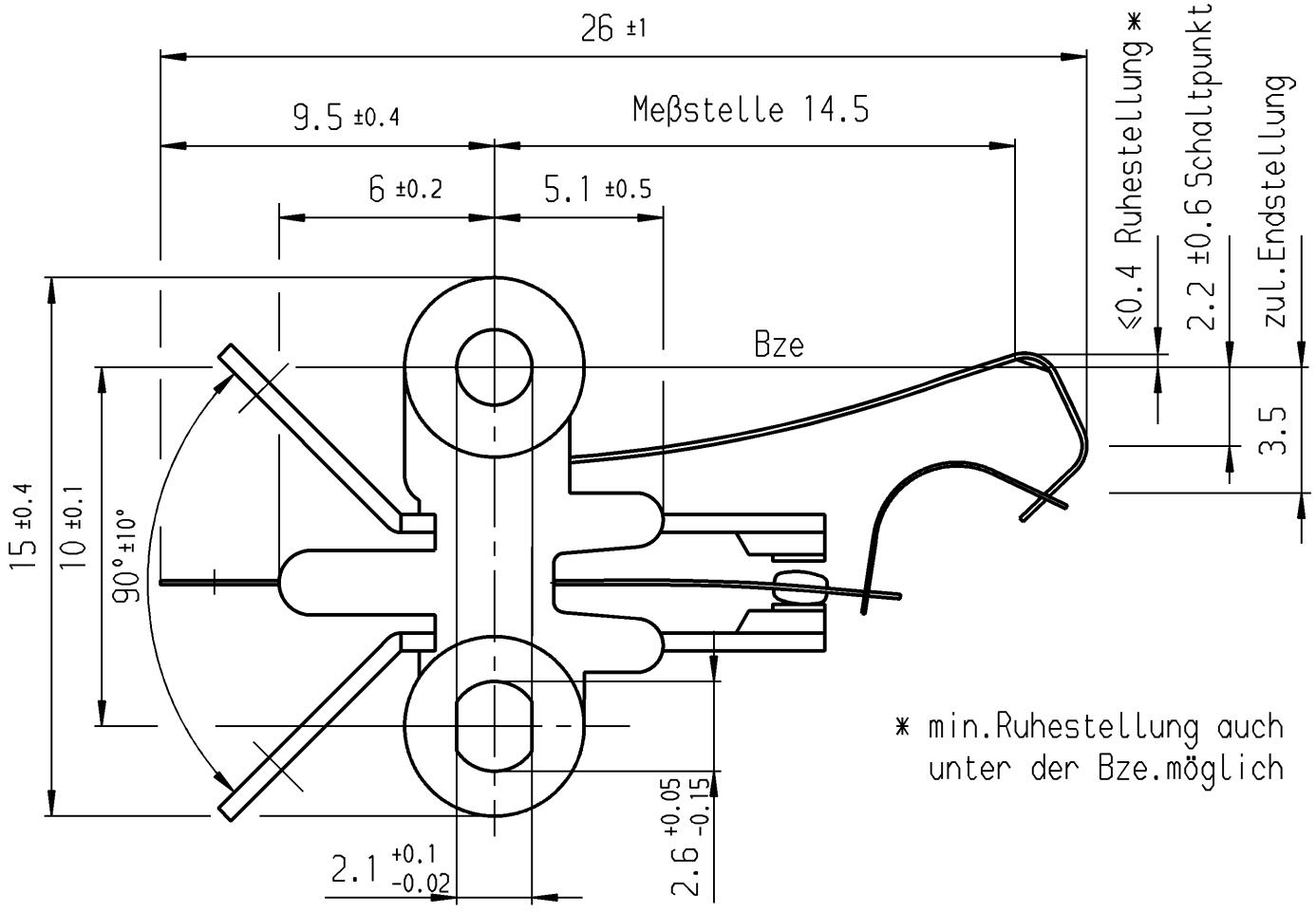

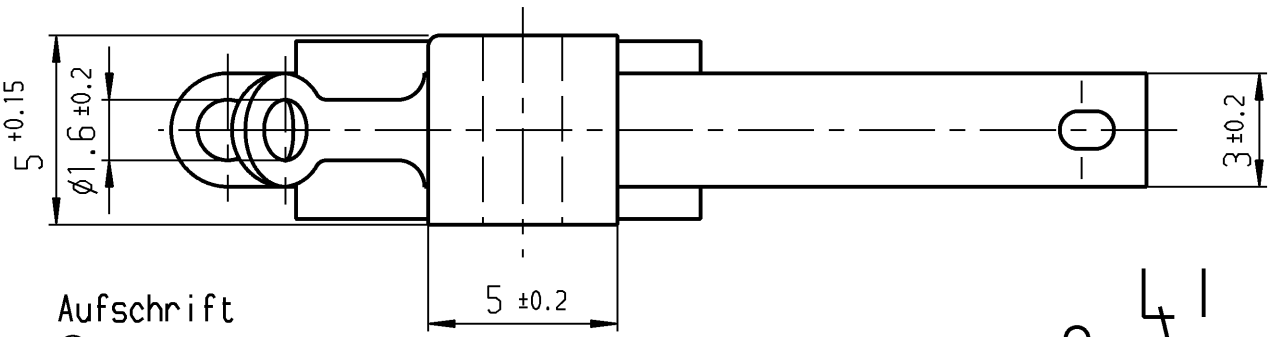

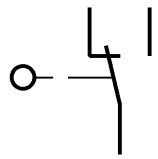

Aufschrift

Ⓜ 1010 µ
G01

Auf Verpackung
MARQUARDT
1010.2003 µ

G01 entspricht:
2(0.5)/250~50E3 T85

10

Wechsler 1-polig

Schalt-Betätigungskraft 0.45 bis 1.05 N
Differenzweg ≤ 0.9 mm

Kontakte vergoldet

Allgemeintoleranzen UNTOLERANCED DIMENSIONS			
Abmasse und Nennmassbereiche Angaben in mm		Laengen LENGTH	Radien RADII
ALL DIMENSIONS ARE IN MILLIMETRES	0-6	± 0.1	± 0.2
	>6-15	± 0.15	± 0.3
	>15-30	± 0.2	± 0.5
	>30-70	± 0.3	± 10%
	>70-120	± 0.4	
	>120-200	± 0.8	

für Form und Lage FOR SHAPE AND LOC. | für Winkel FOR ANGLE ± 2° | PROJECTION

Pause COPY | Blatt SHEET | Original DIN A4 | Maßstab SCALE 5:1

0 10 20 30 mm

Typ	Zeichn./DRAWING NO.	Index
K	1010.2003	b

Schnappschalter

c				g				
b	29167	27.10.00	pfu	f				
a	15638	19.01.84	Wa	e				
II	14611	15.09.82	gue	d				
Ausg. ISSUE	Änderung REVISION	gez. DRAWN BY		Ausg. ISSUE	Änderung REVISION	gez. DRAWN BY		

CAD Medusa Z

gez./DRAWN BY 27.10.00 pfu

gepr./CHECKED BY

Ersatz für/REPLACEMENT OF Z.gl.Nr.vom 15.09.82

MARQUARDT
Marquardt GmbH, D-78604 Rietheim-Weilheim

Diese Unterlage ist geistiges Eigentum der Marquardt GmbH. Schutzvermerk nach DIN 34 beachten. Copyright reserved.

RELEASED/FREIGEGEBEN 2000/Nov/28