CONN1			CONN2
PIN NO#	FUNCTION	COLOR	PIN NO#
1	VDD	紅	6
2	VDD	紅	8
3	GND	黑	3
4	GND	黑	9
5	LVDS A DATA0 N	白	11
6	LVDS A DATA0 P	藍	13
7	GND	黑	10
8	LVDS A DATA1 N	白	17
9	LVDS A DATA1 P	藍	19
10	GND	黑	15
11	LVDS A DATA2 N	白	12
12	LVDS A DATA2 P	藍	14
13	GND	黑	16
14	LVDS A CLK N	黃	5
15	LVDS A CLK P	綠	7
16	GND	黑	21
17	LVDS A DATA3 N	白	18
18	LVDS A DATA3 P	藍	20
19	GND	黑	22
20	NC	-	-

版次	變更記錄	日期
A0		2020/8/6

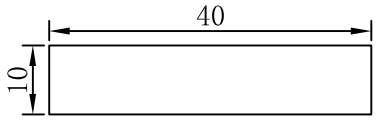

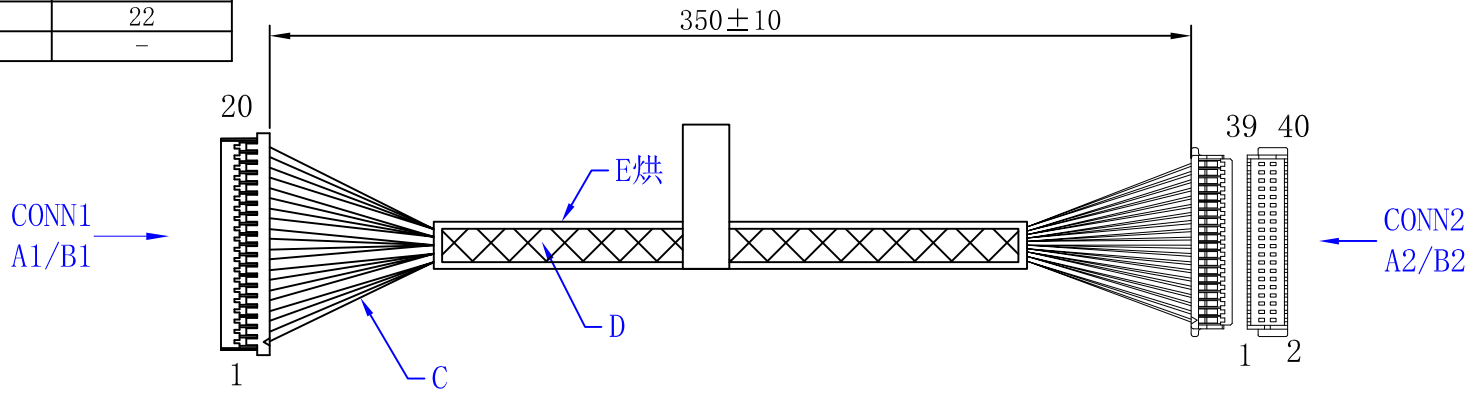

備註:線材無須單PCS放氣泡袋,20條一綑

ROHS	客戶確認	

E	TUBE	黑色熱縮套管	1PCS
D	BRAID	168C*0.12T	1PCS
C	WIRE	UL1571 28# 0.6	19PCS
B2	TERMINAL	KB901-10T OR EQU	19PCS
A2	HOUSING	WL1010H-2*20P(SHDR)1.0PITCH OR EQU	1PCS
B1	TERMINAL	A1253-TP OR EQU	19PCS
A1	HOUSING	WL1253H-20P (DF14)-1.25C OR EQU	1PCS
NO	DESCRIPTION	SPECIFICATION	Q'ty

快異點企業有限公司					
客戶名稱	研揚科技股份有限公司				
客戶料號	CYY20080601BAA				
版次	A0	單位	MM	制釁	YUAN
料號	CYY20080601BAA	日期	8/6/20	頁次	1/1